1

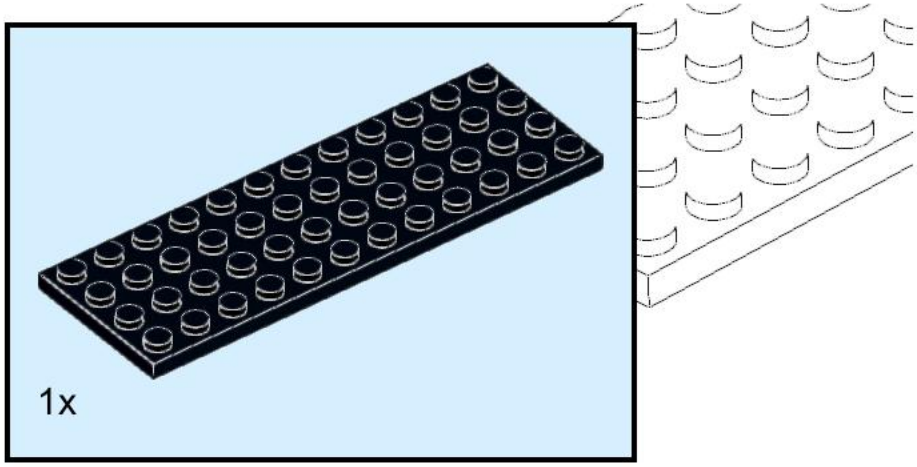

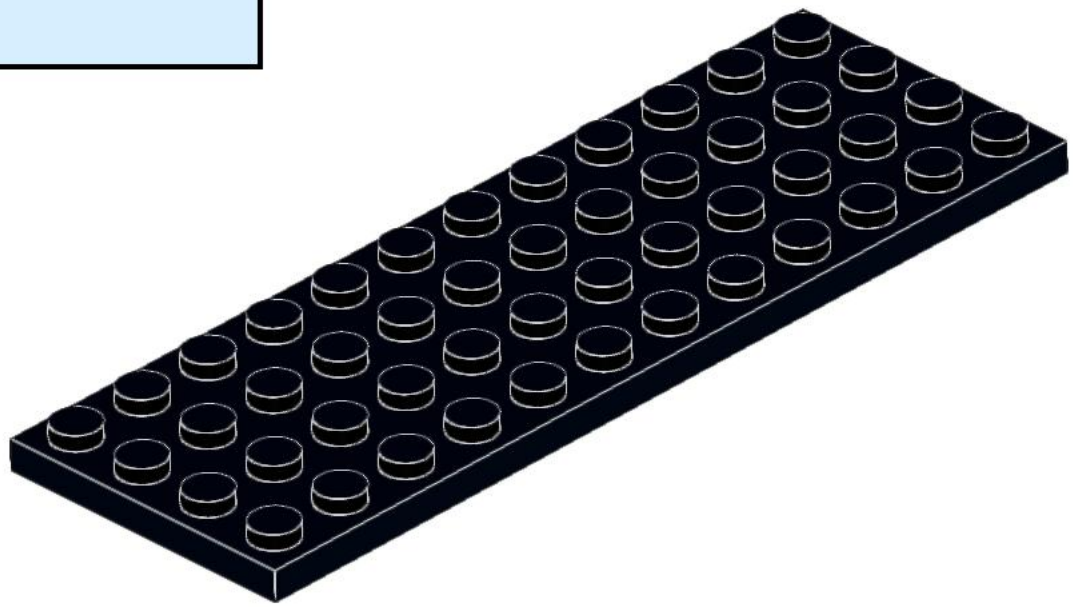

2

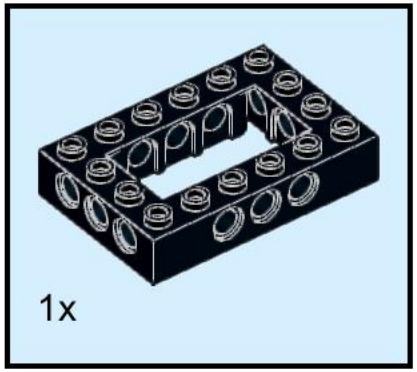

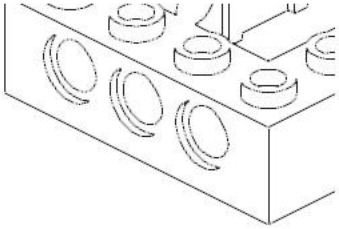

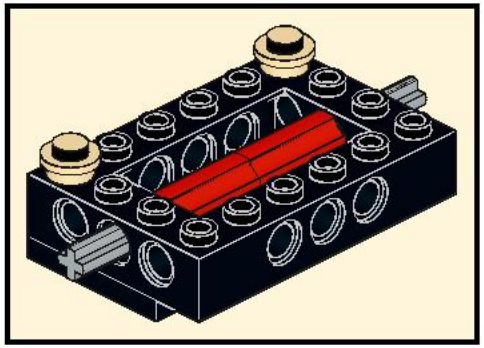

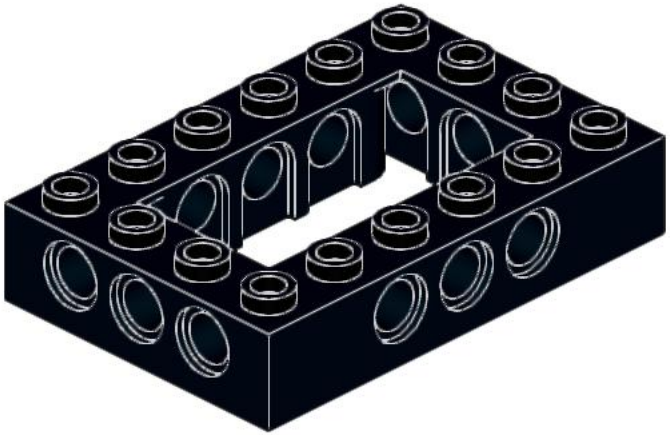

3

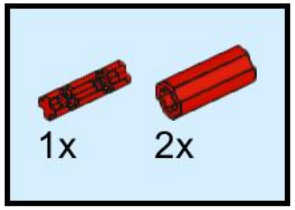

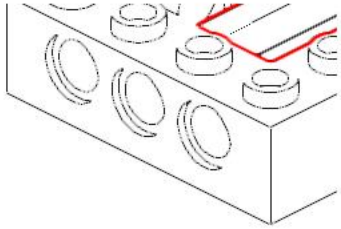

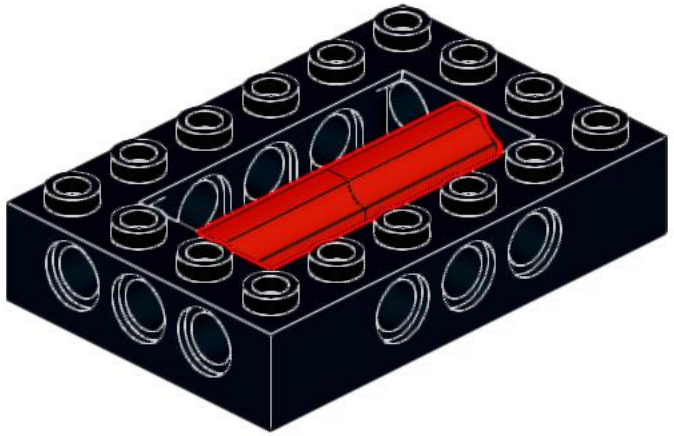

4

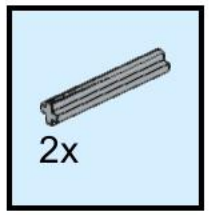

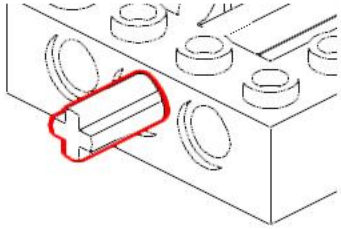

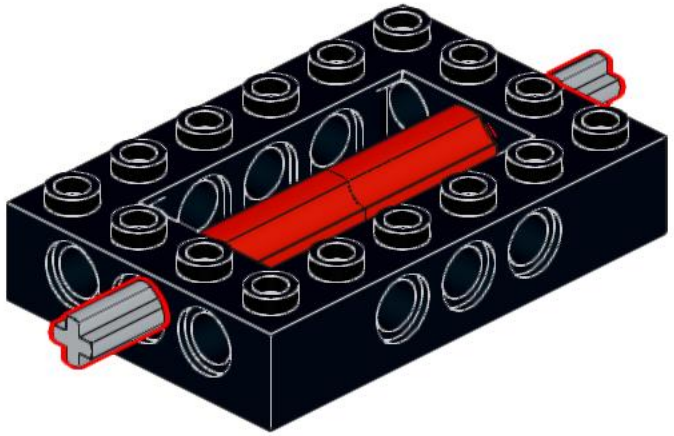

5



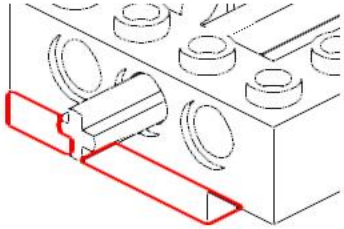

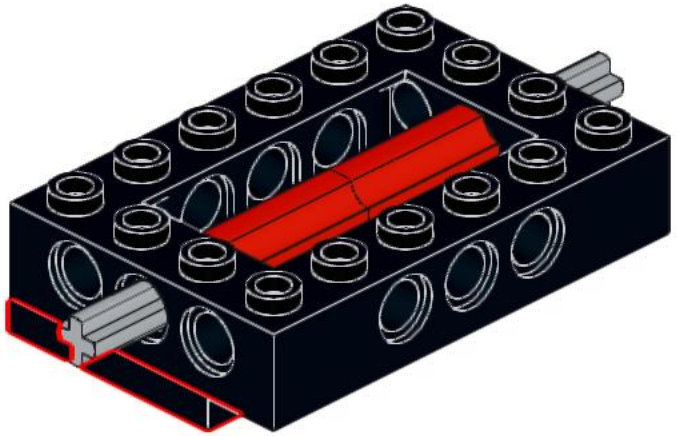

6

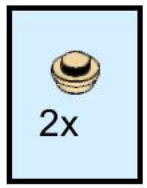

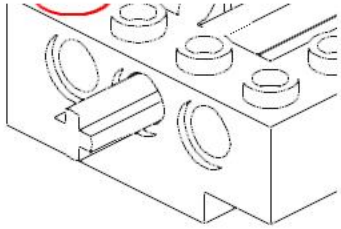

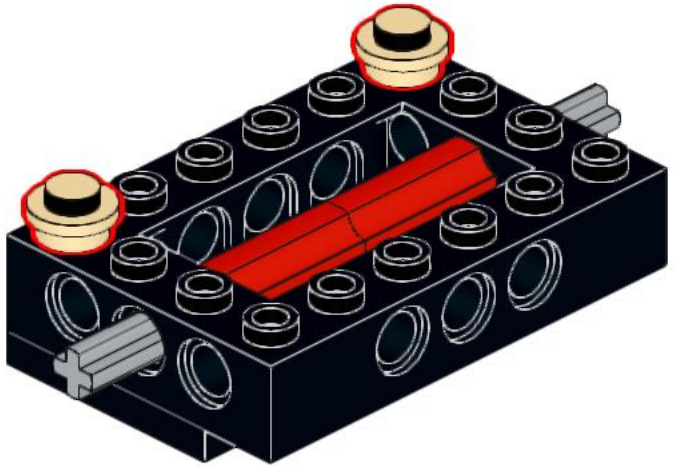

7

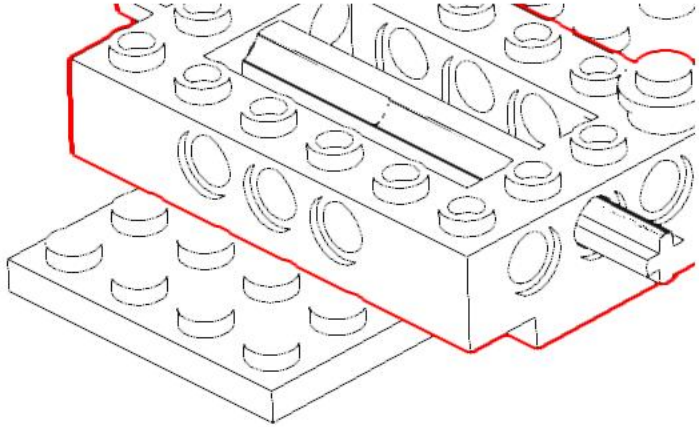

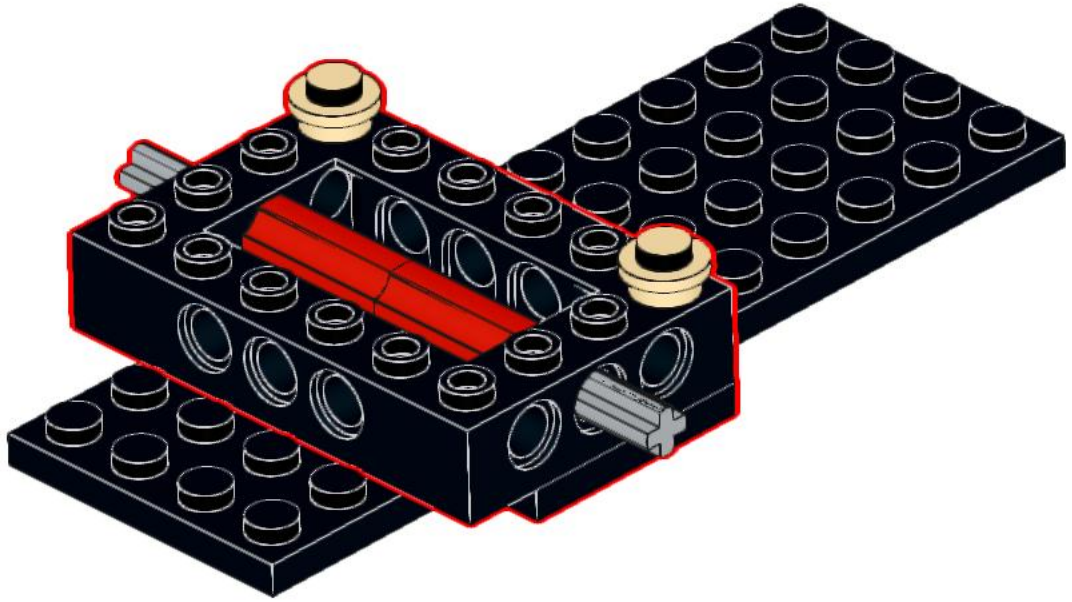

8

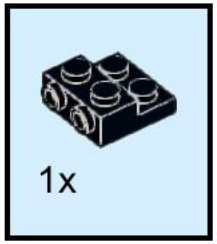

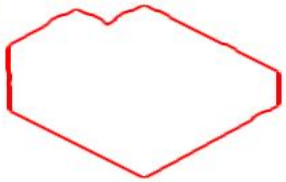

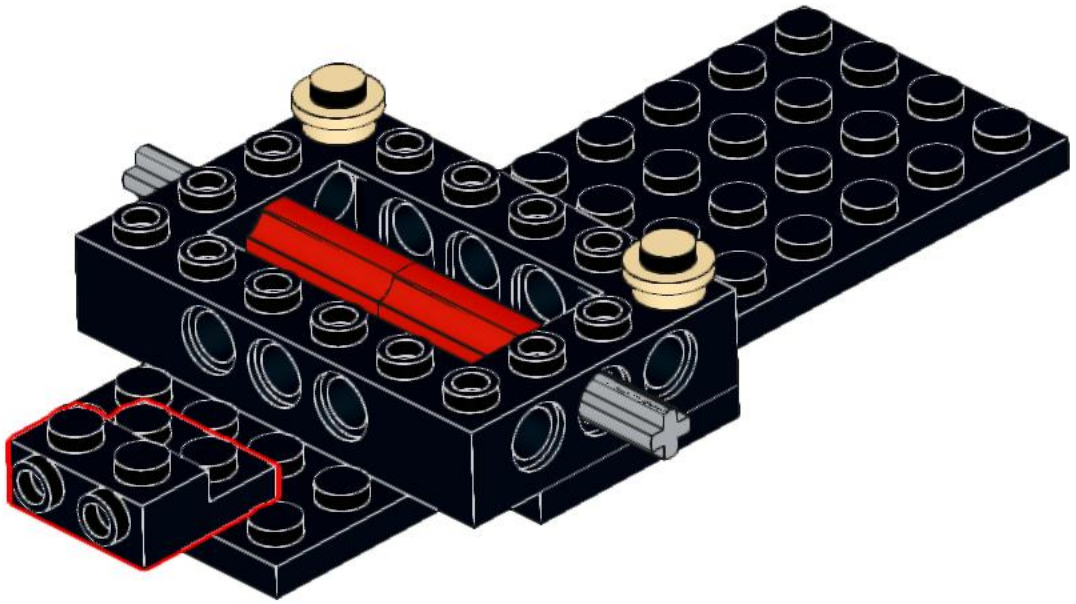

9



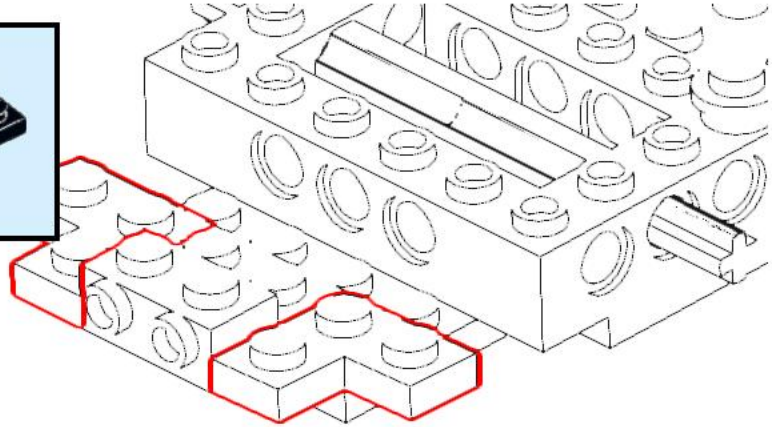

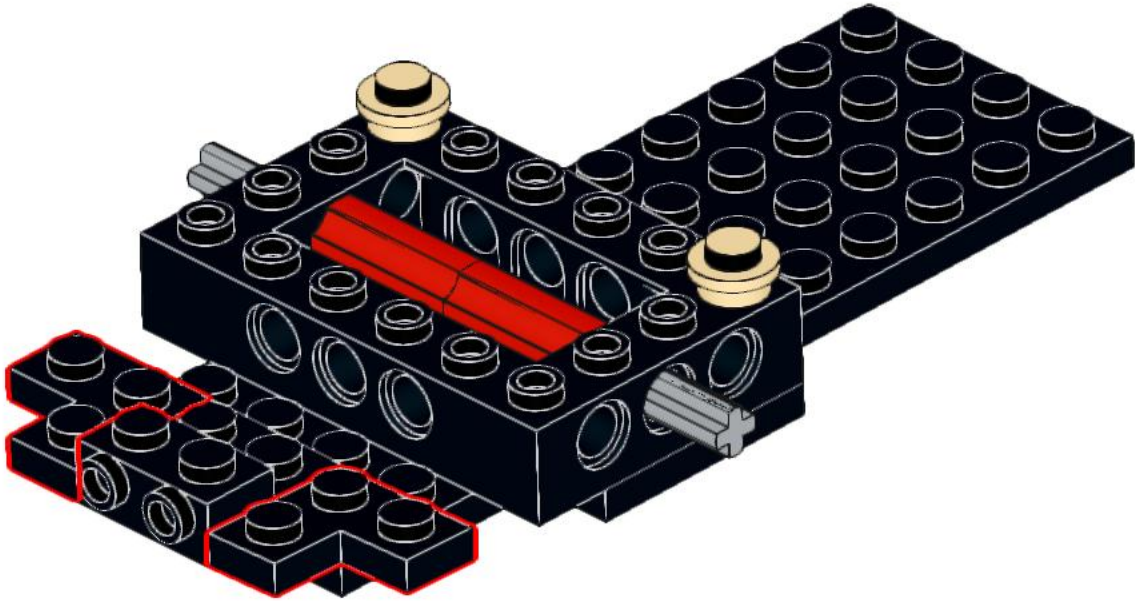

10

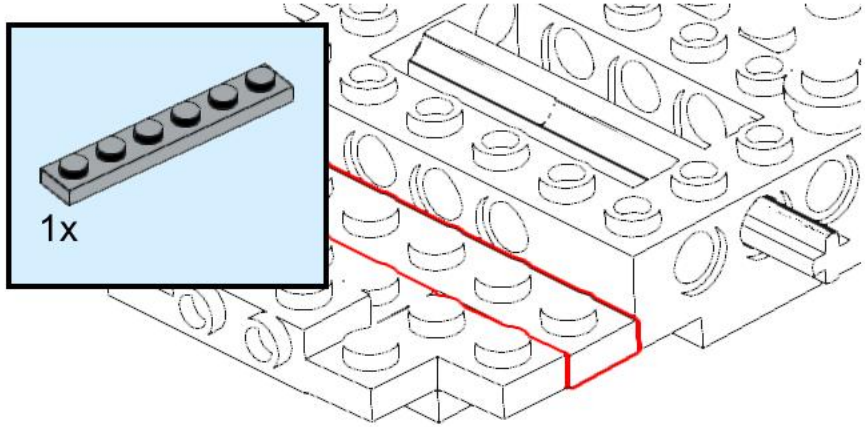

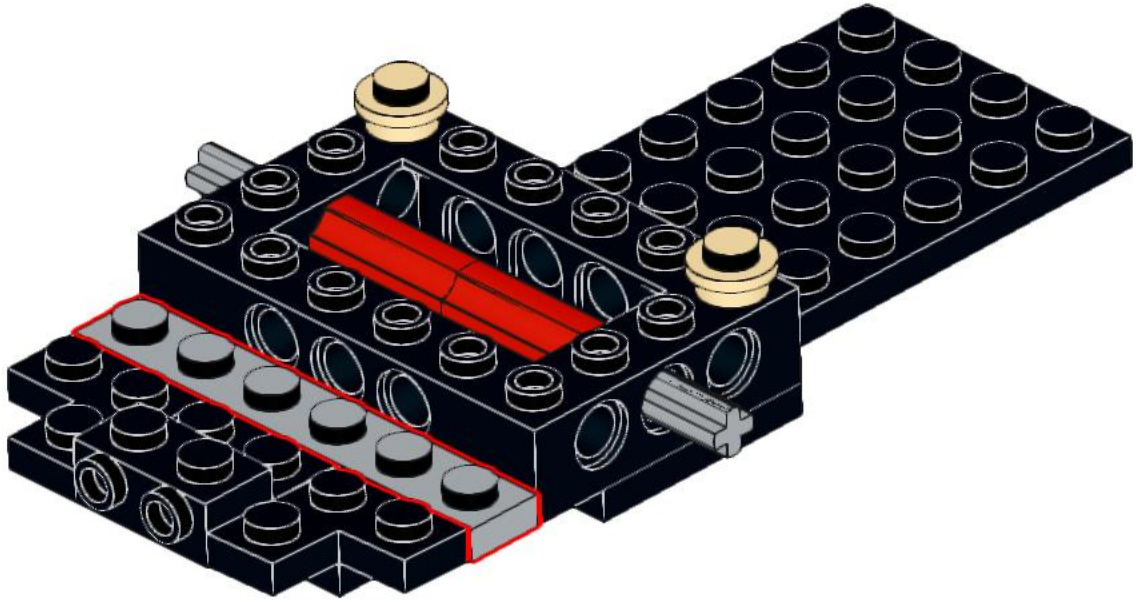

11

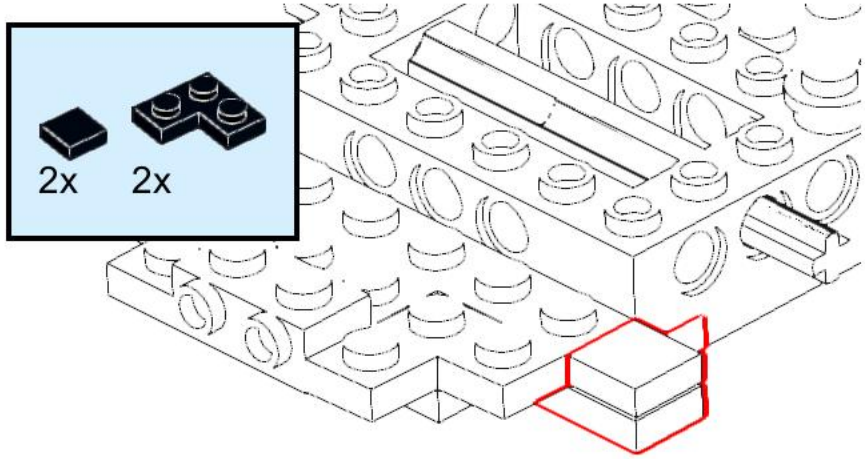

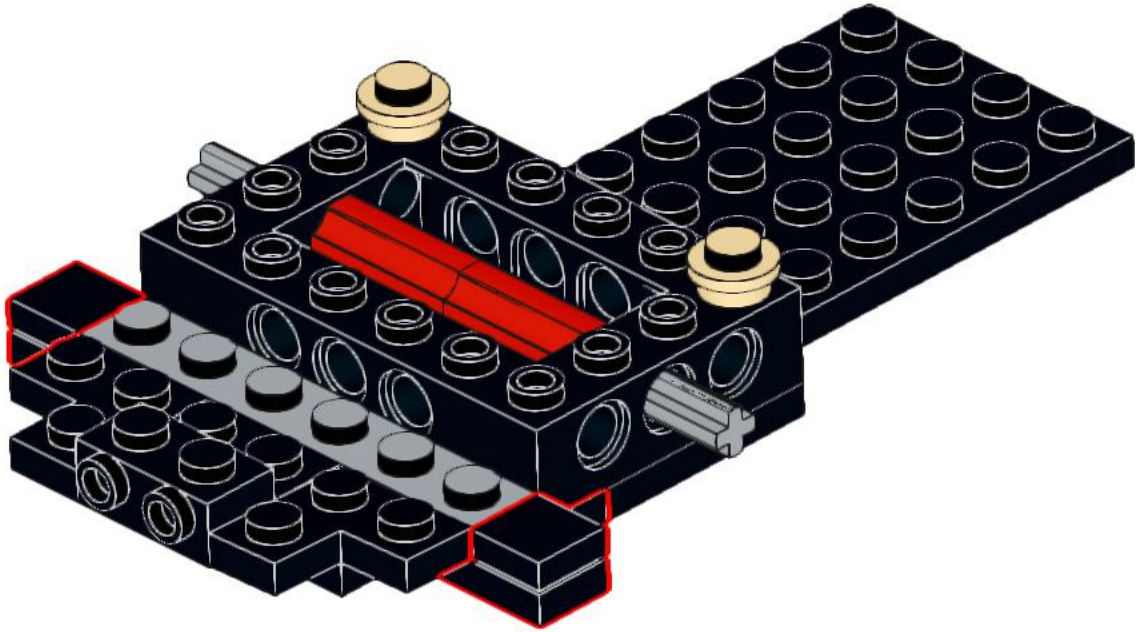

12

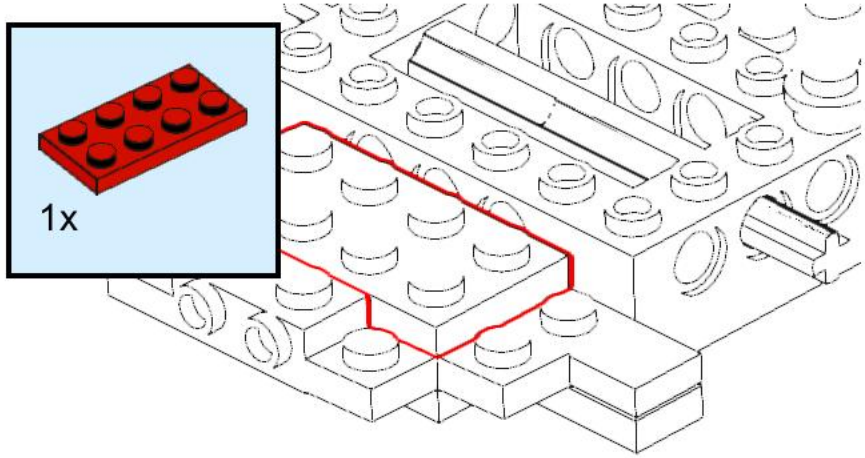

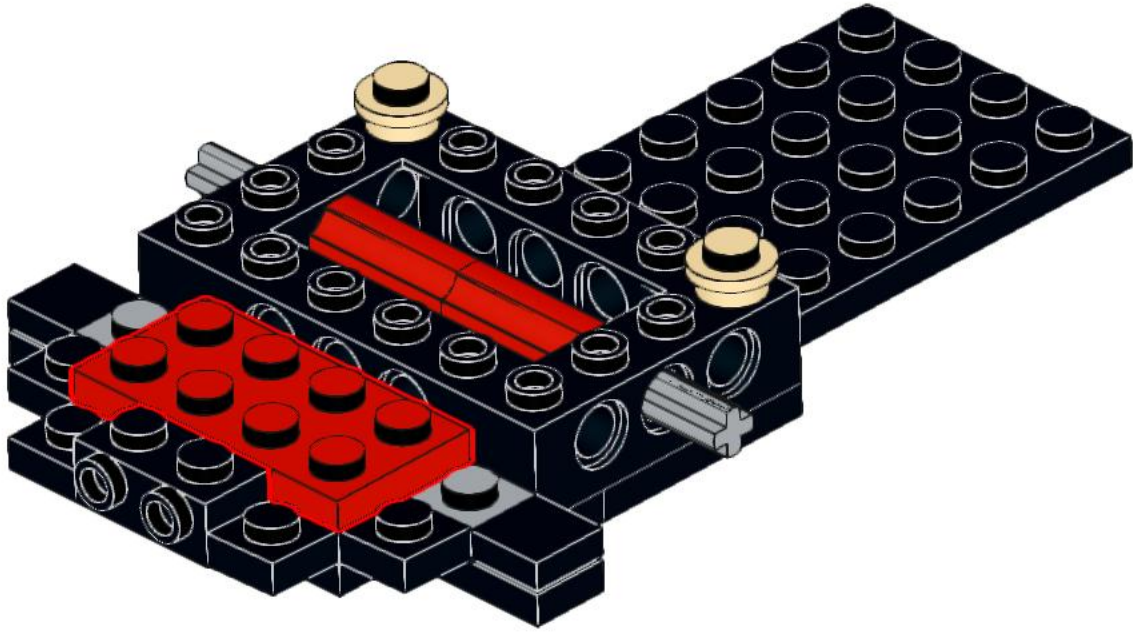

13

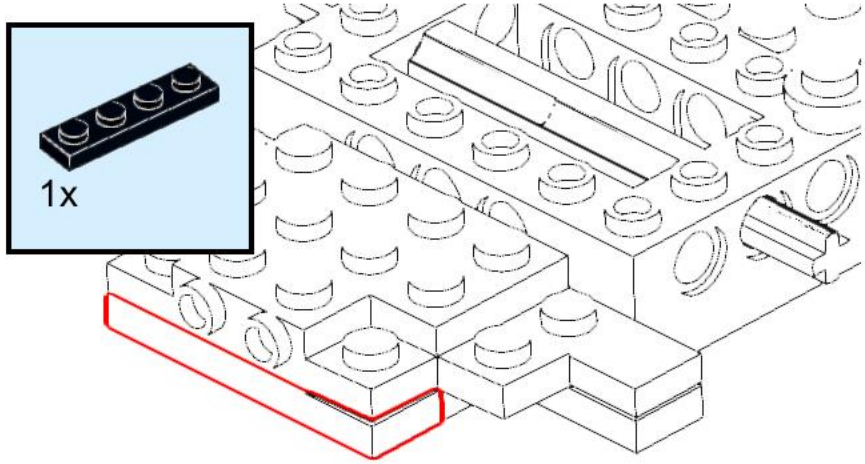

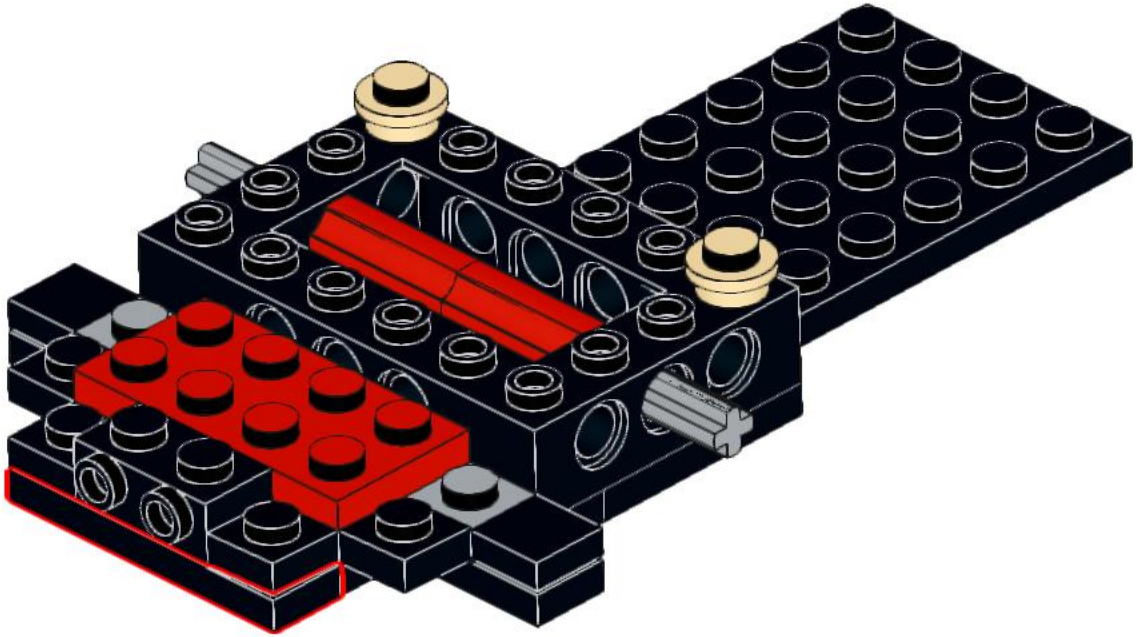

14

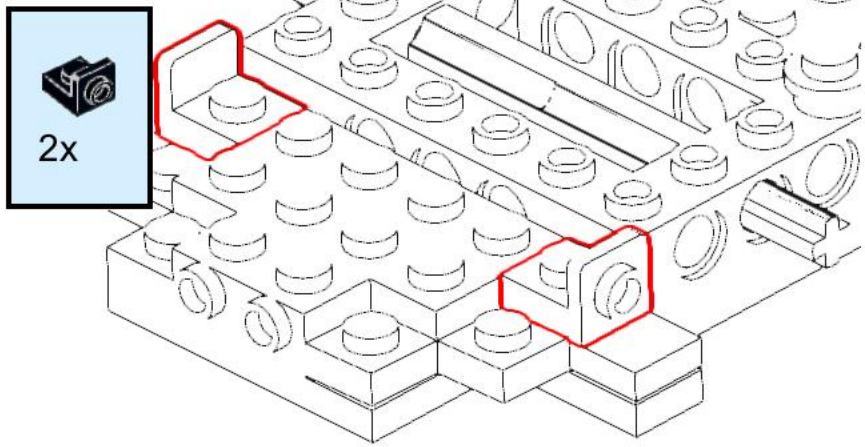

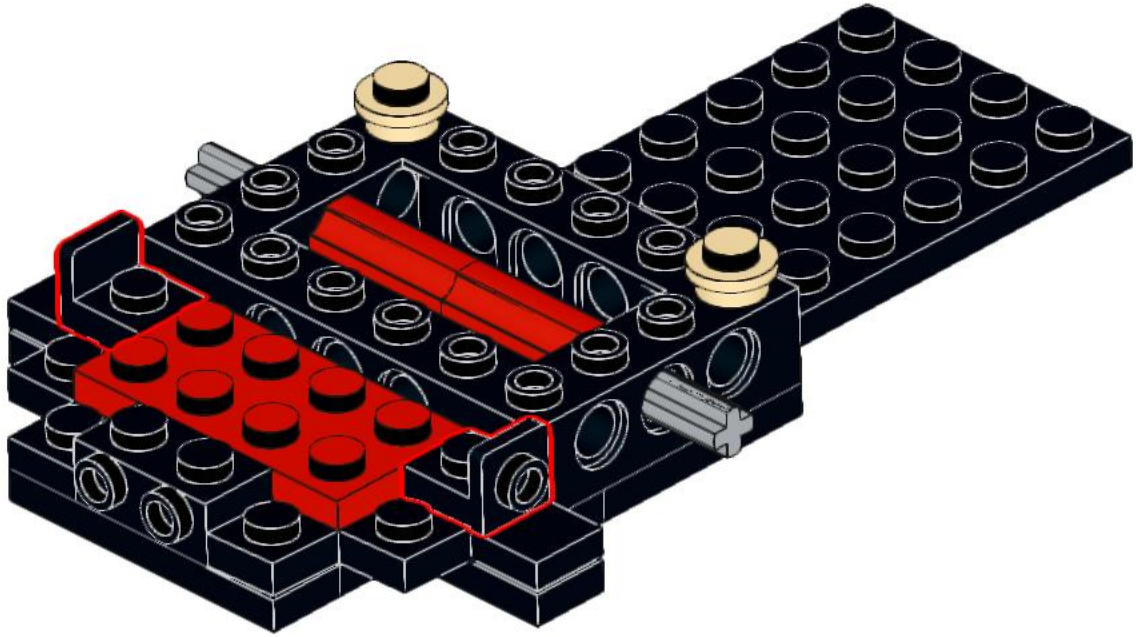

15

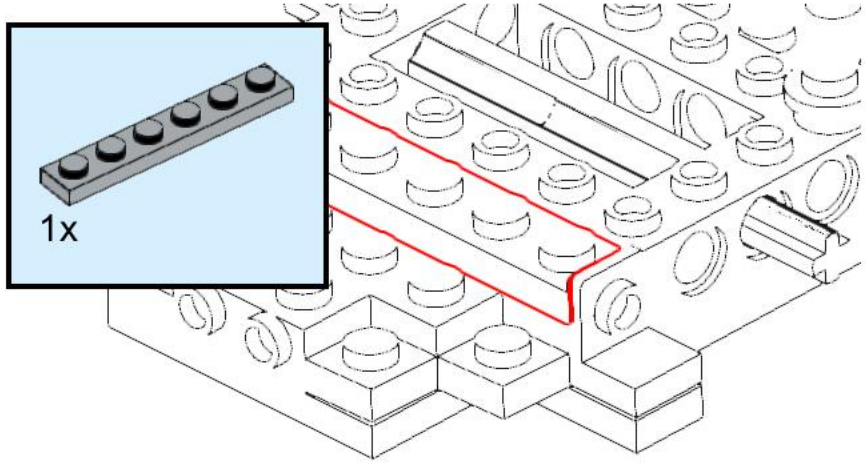

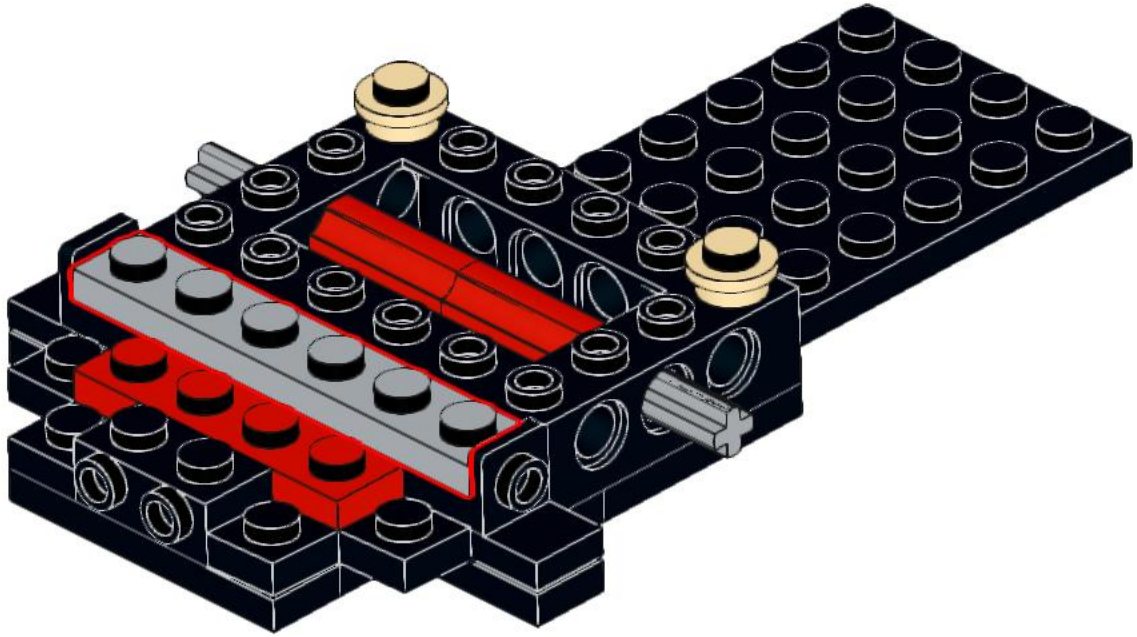

16

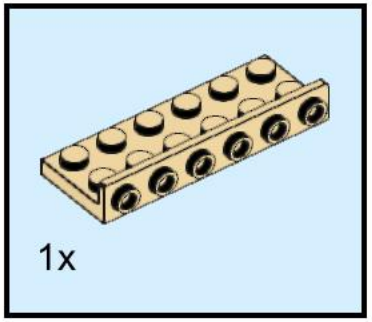

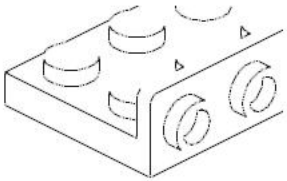

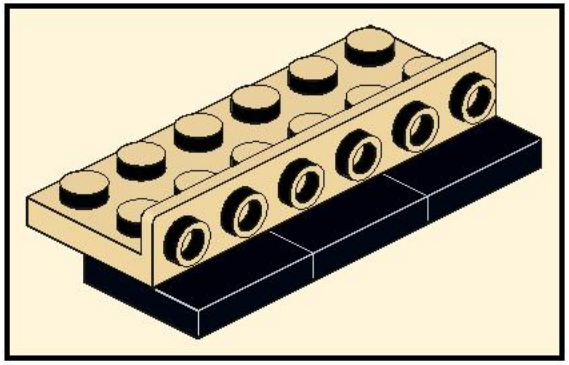

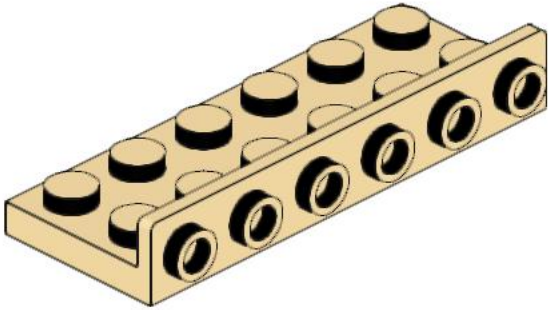

17

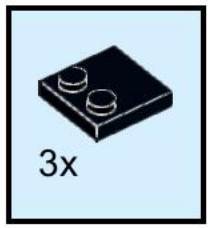

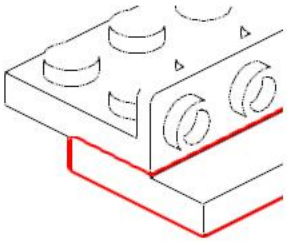

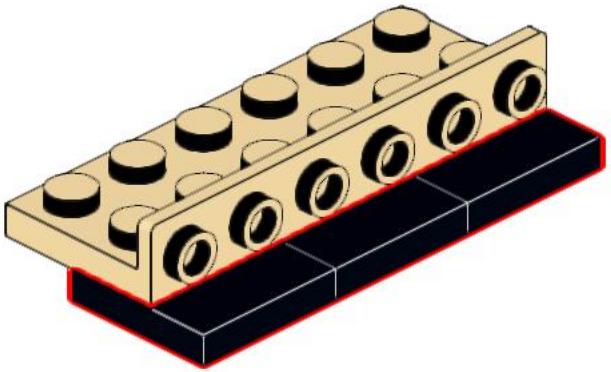

18

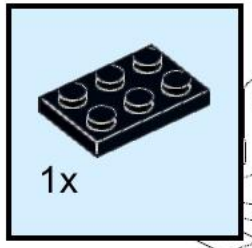

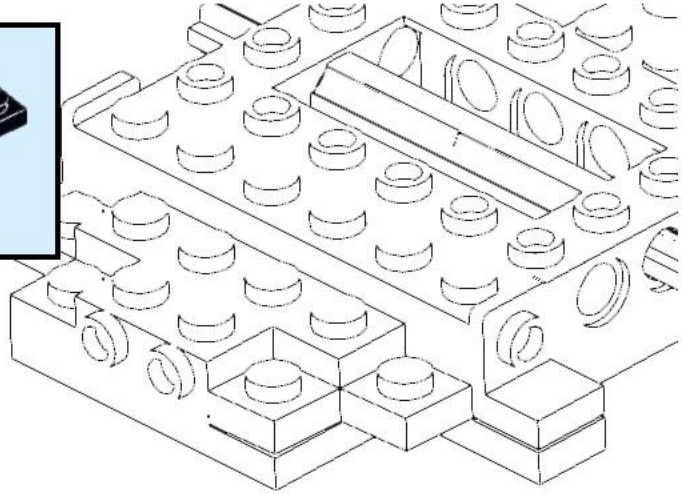

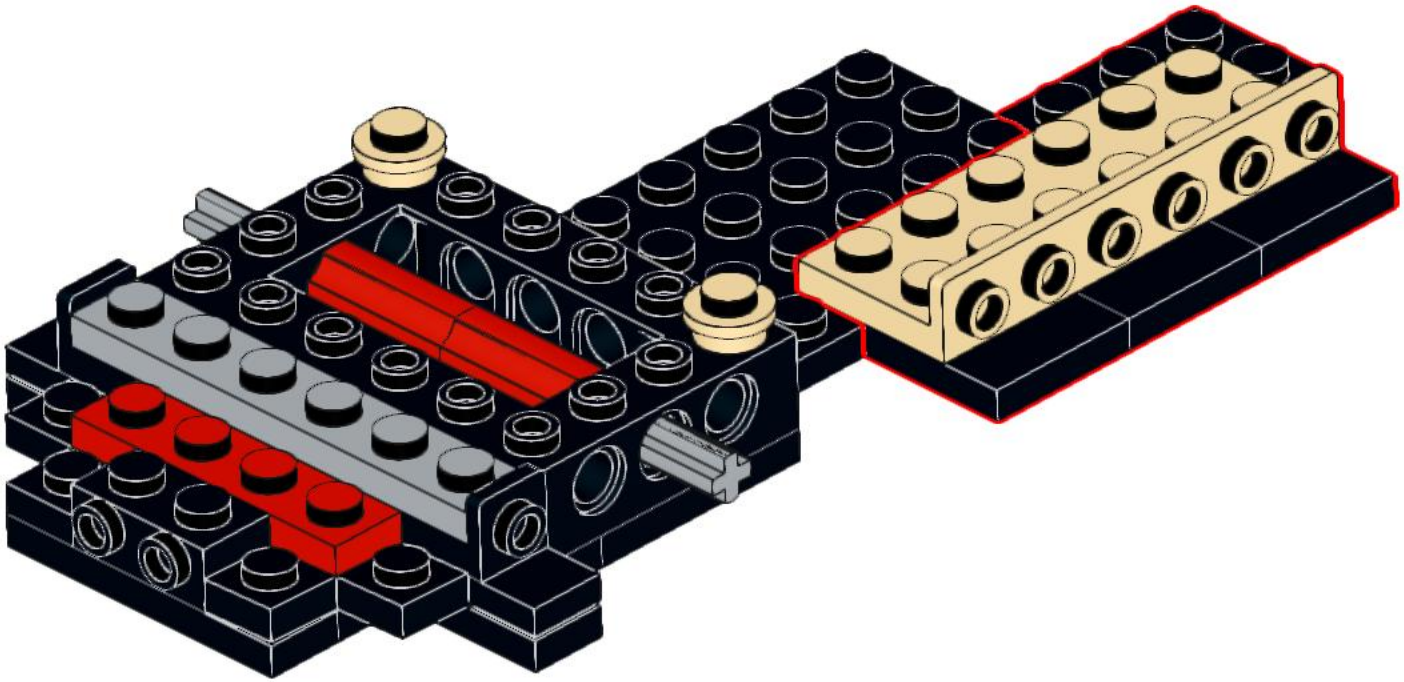

19

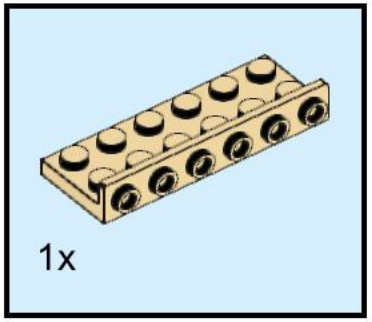

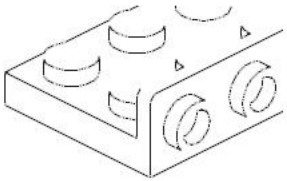

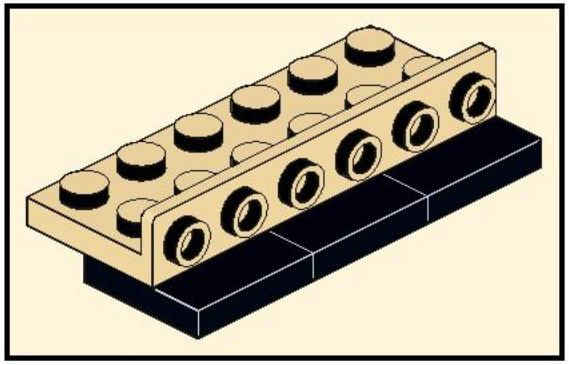

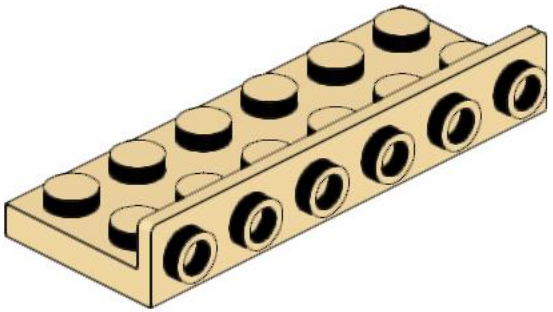

20

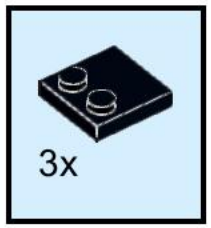

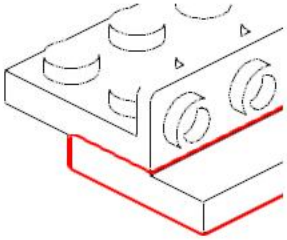

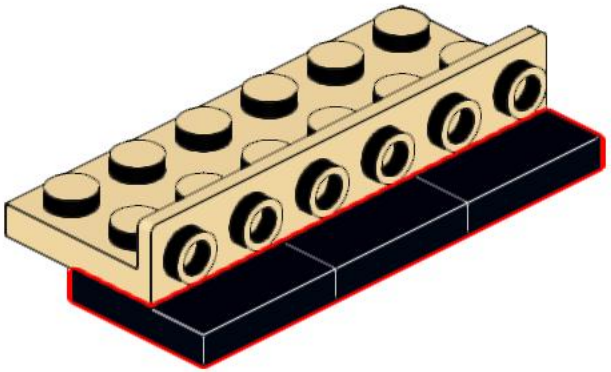

21

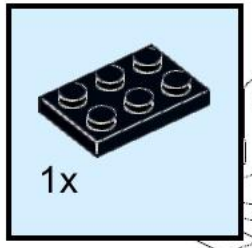

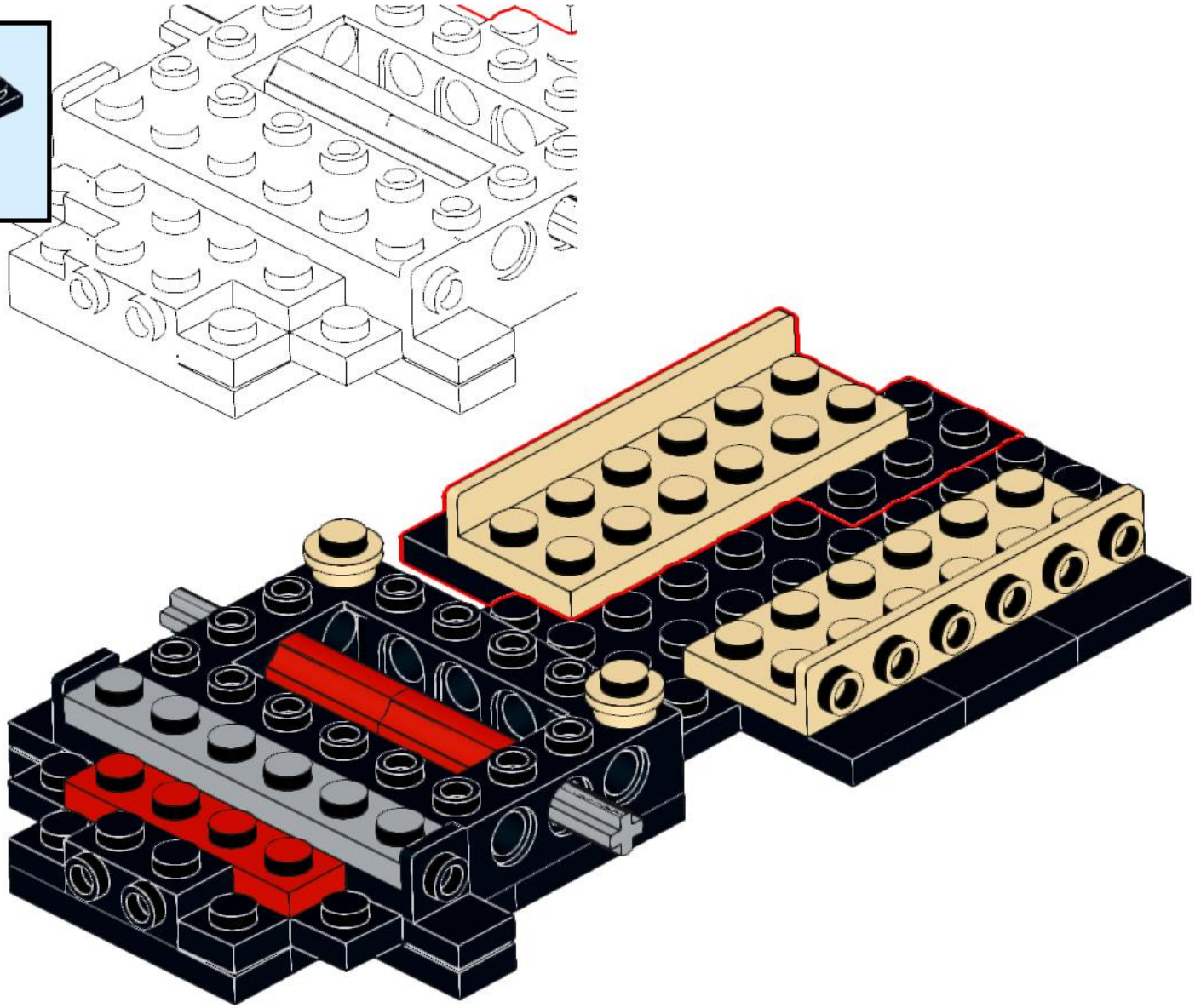

22

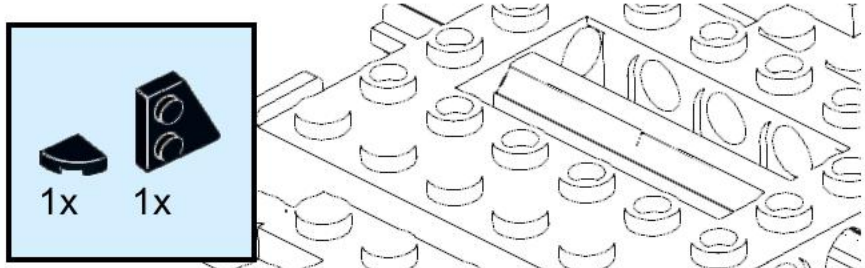

23

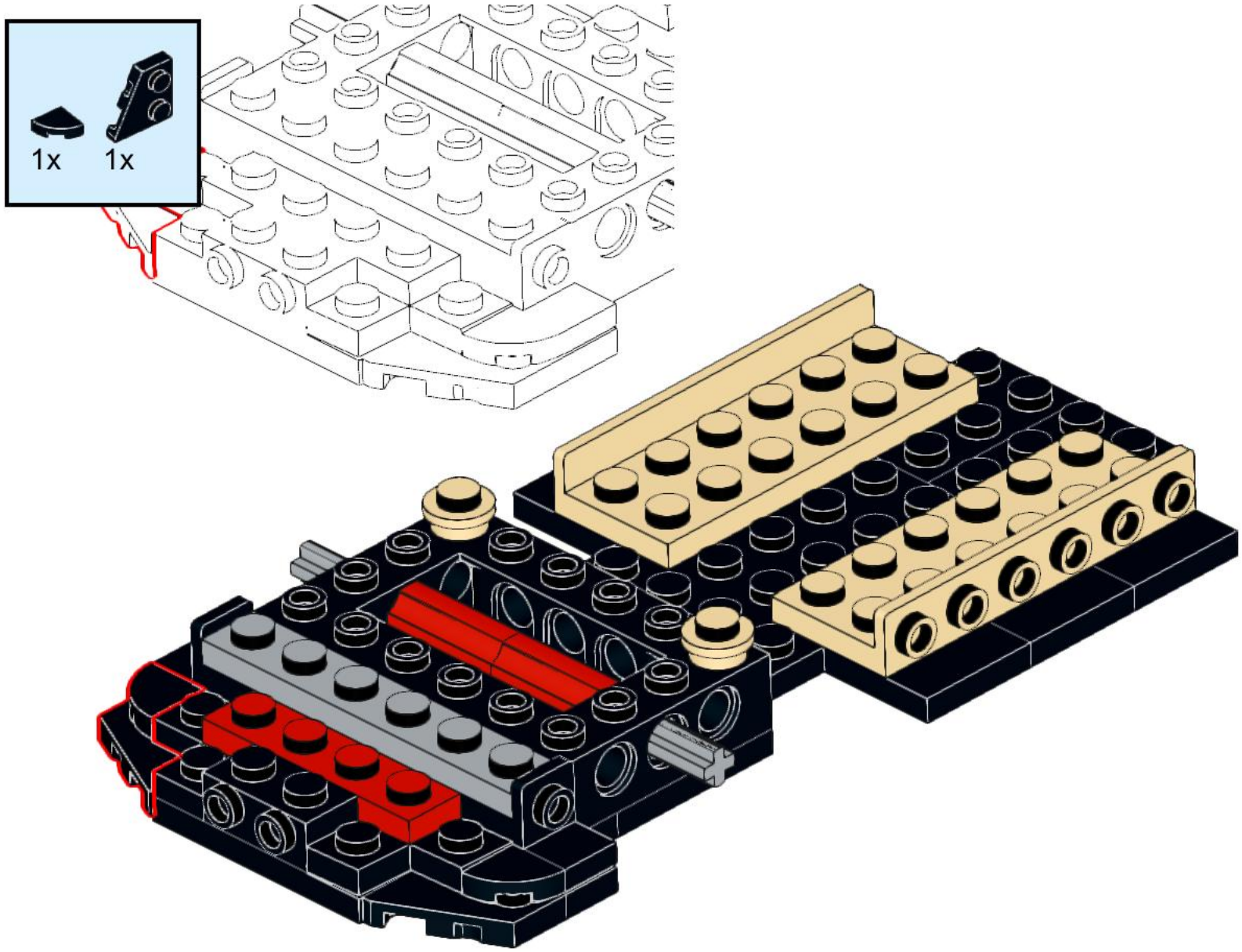

24

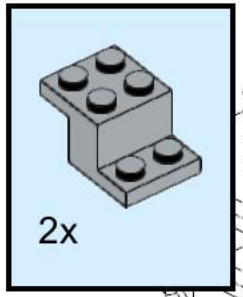

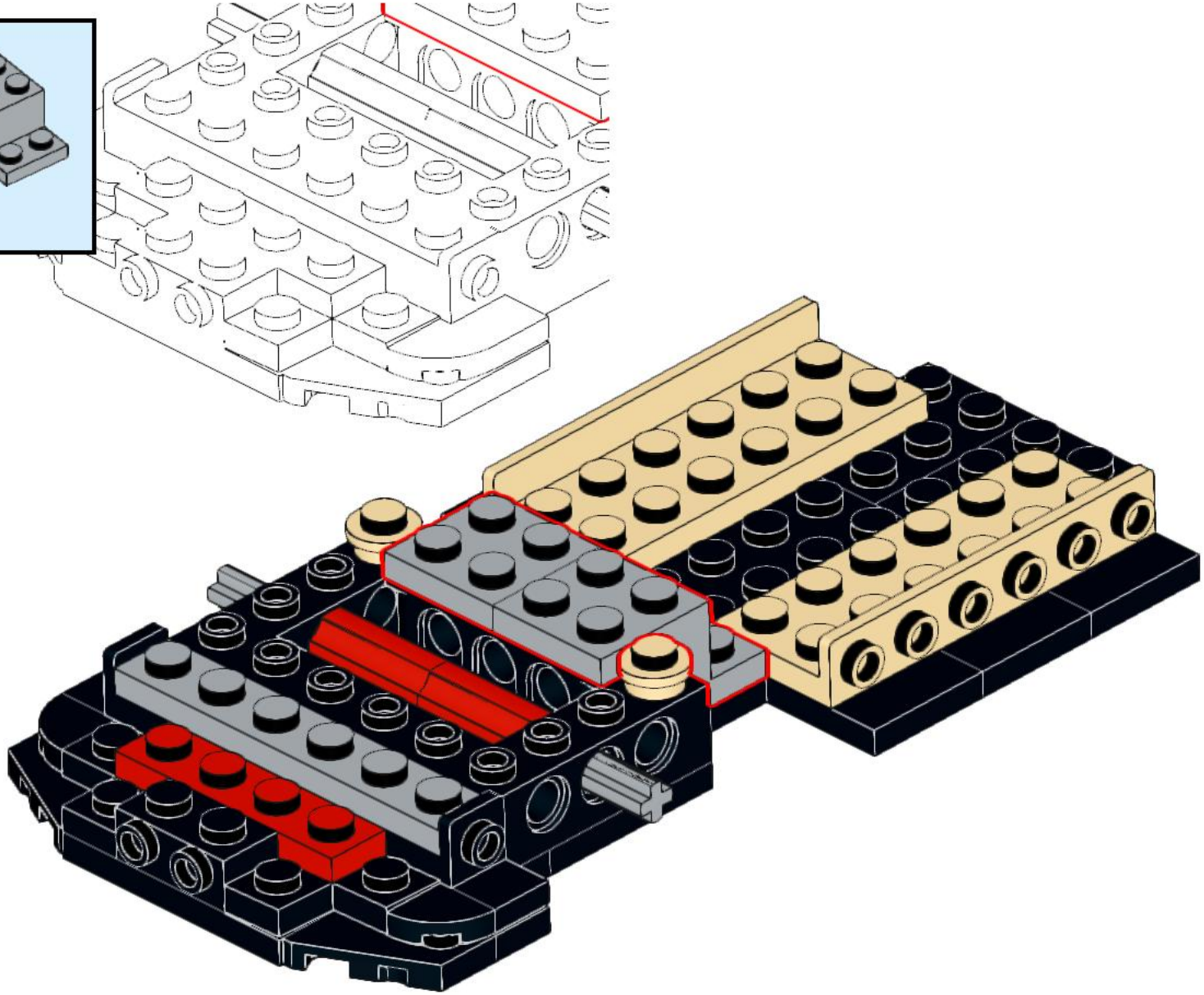

25

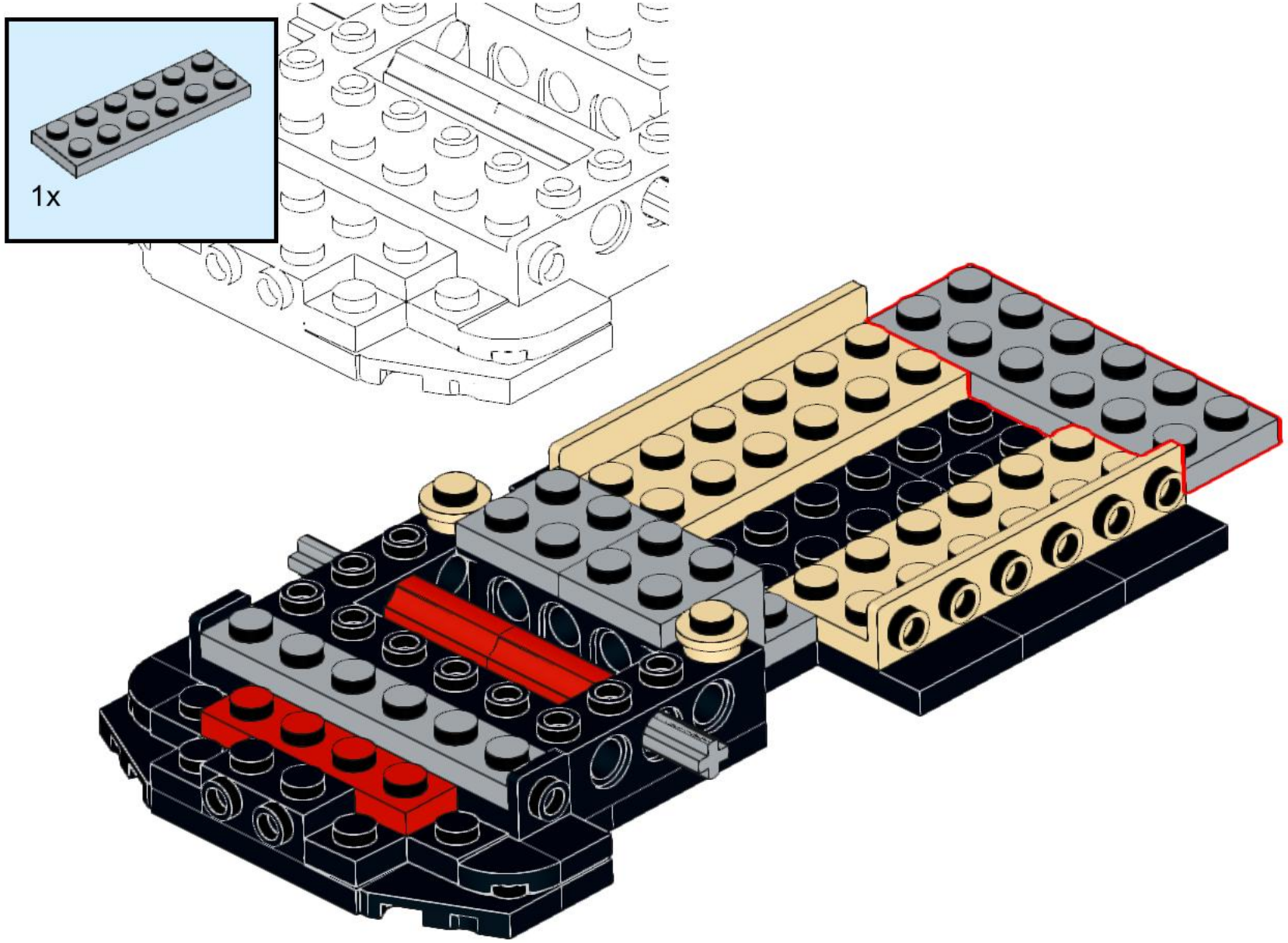

26

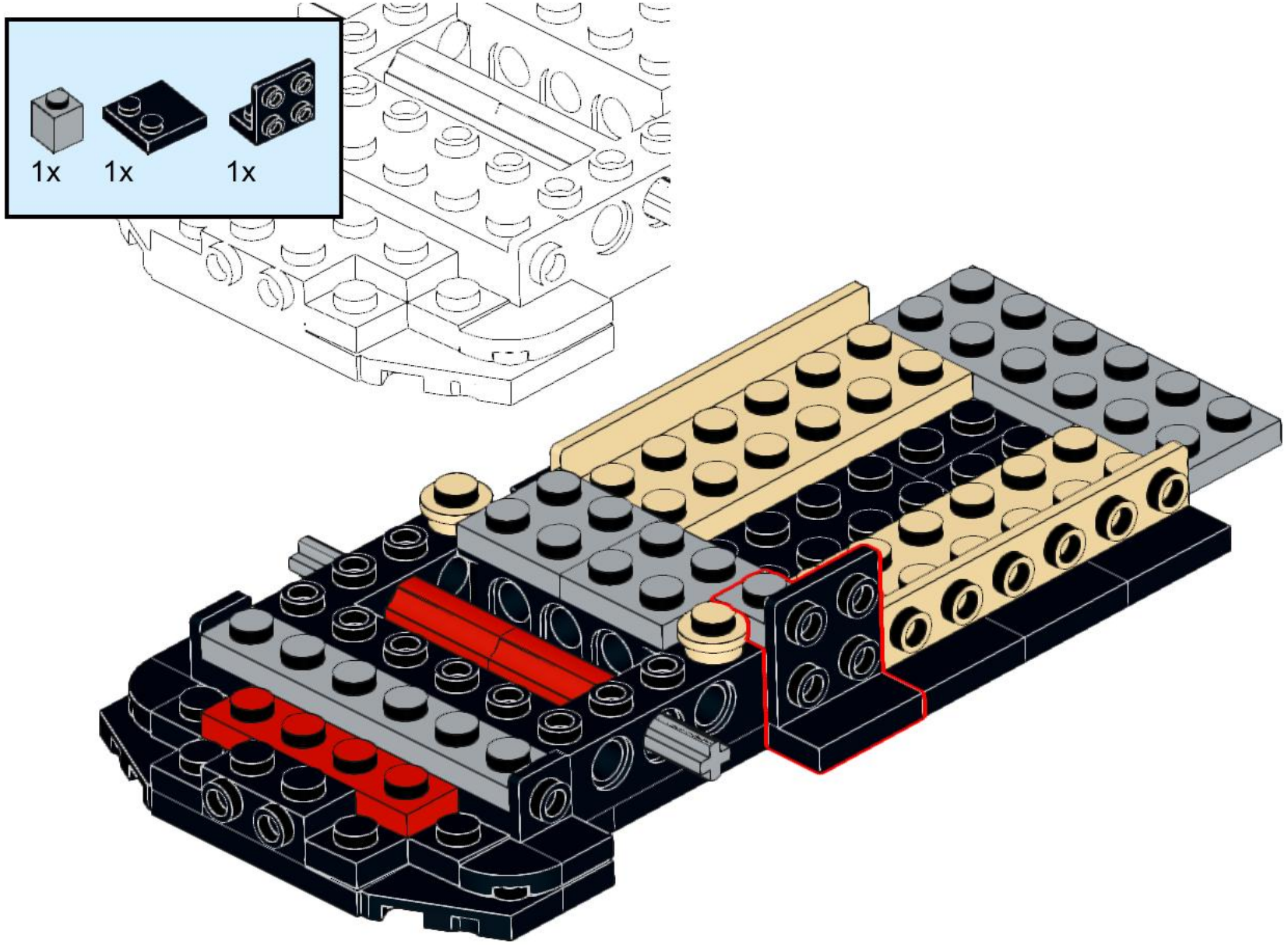

27

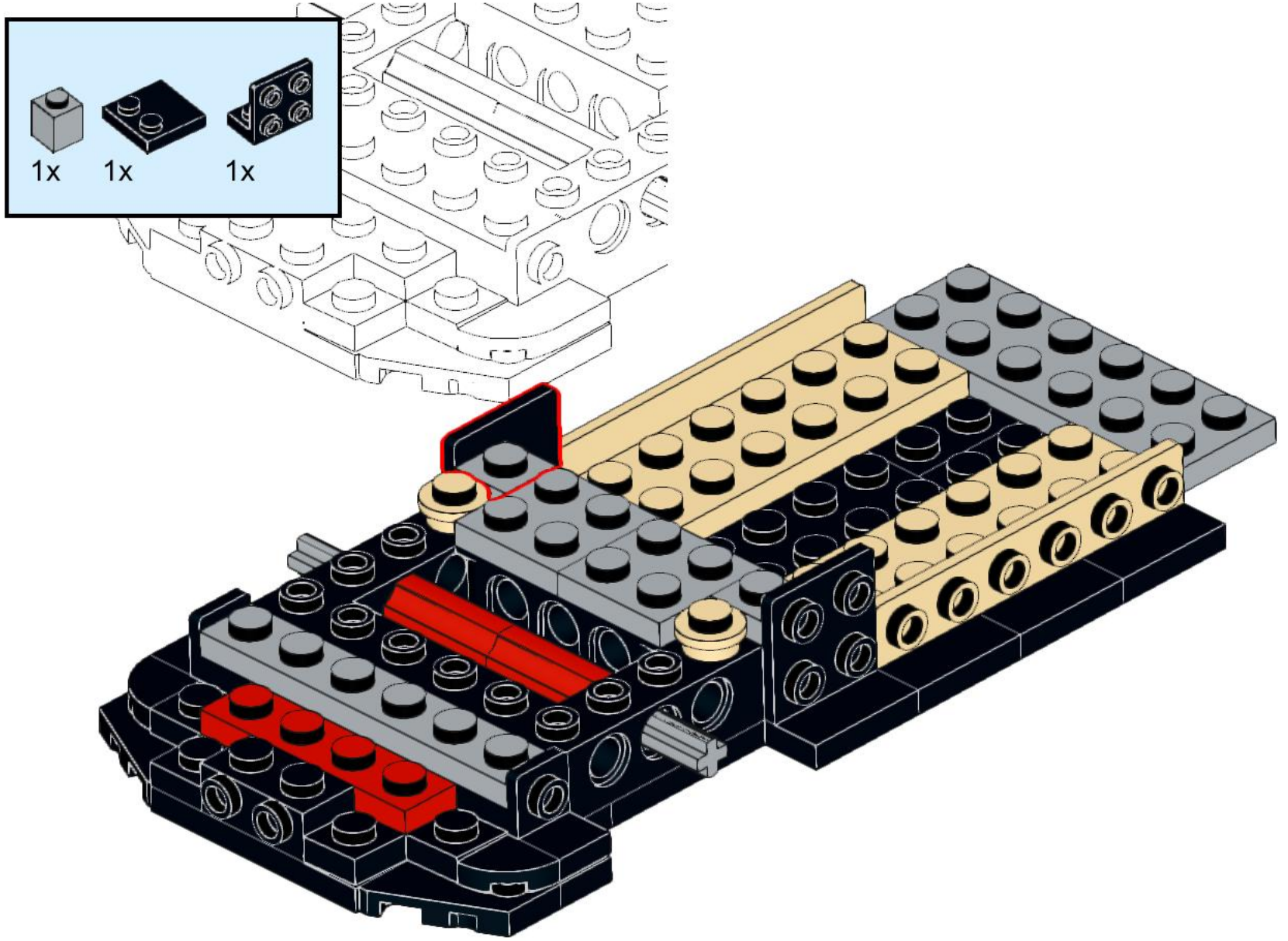

28

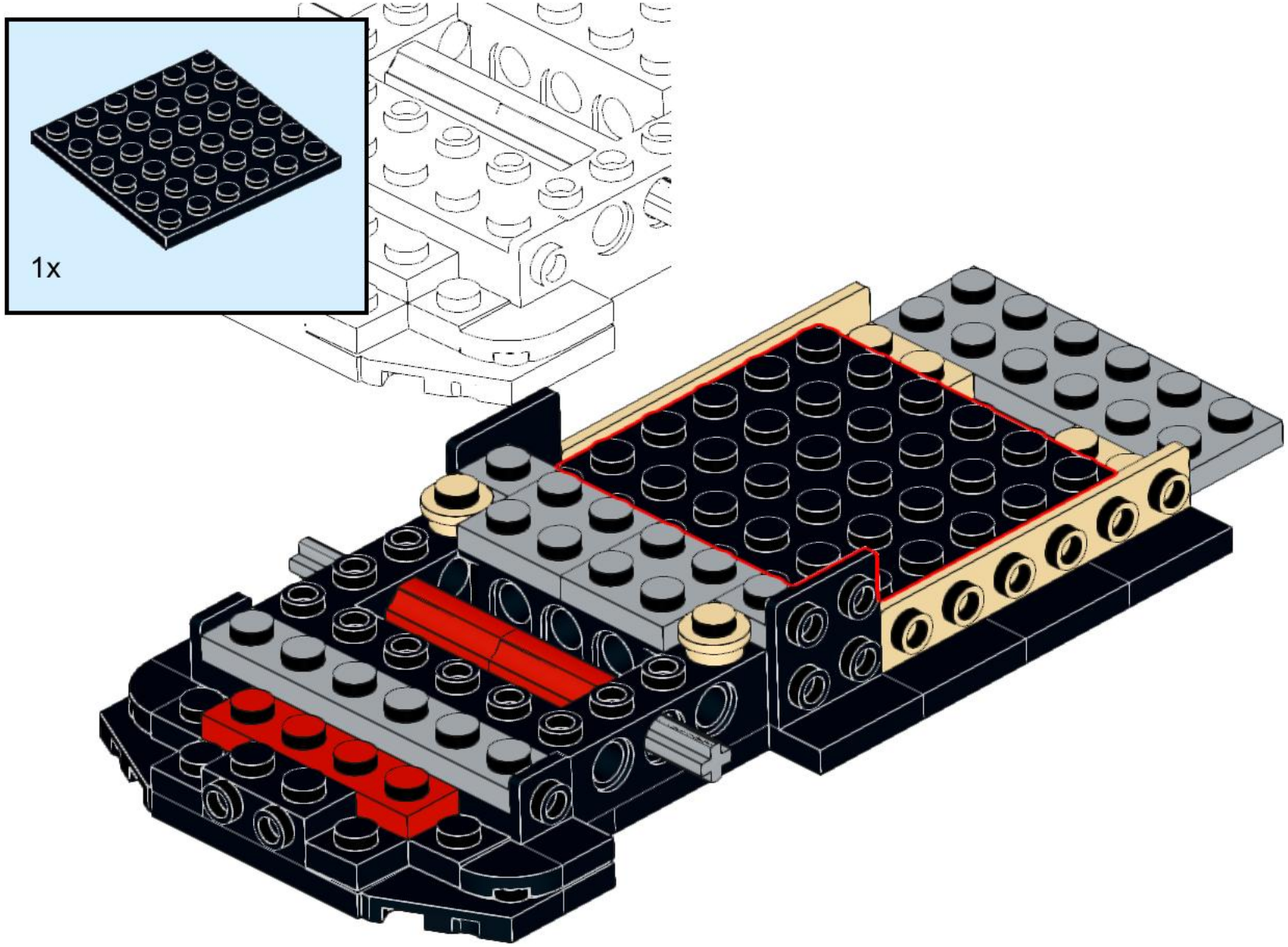

29

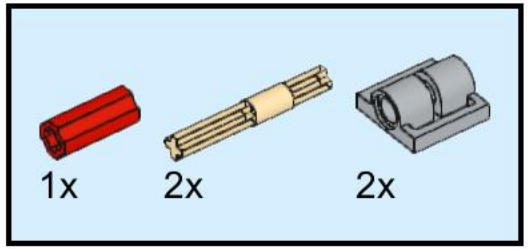

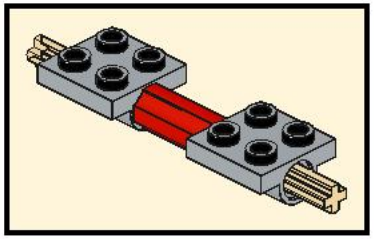

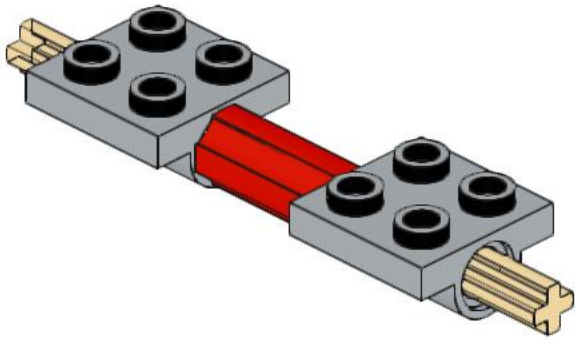

30

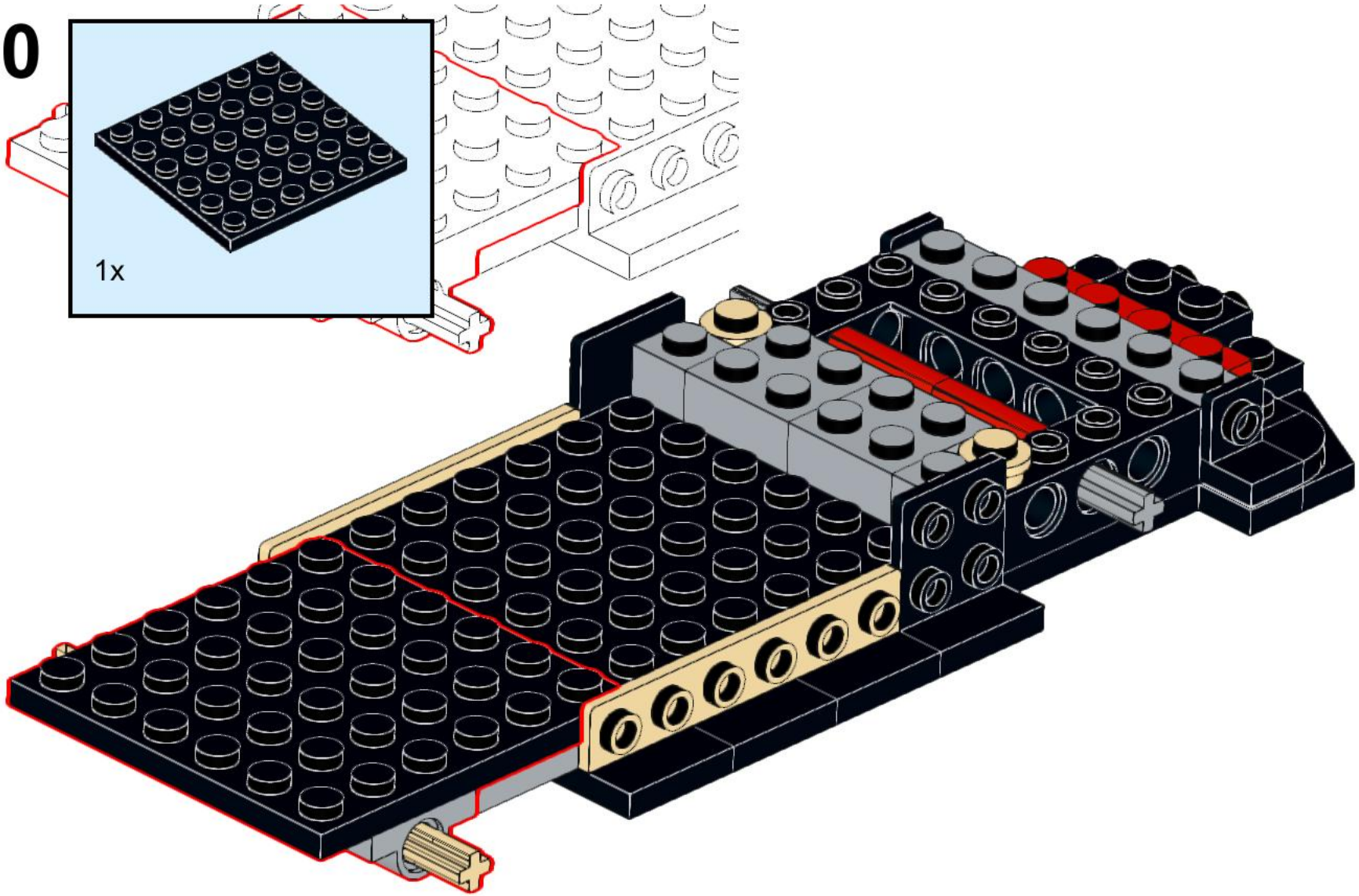

31

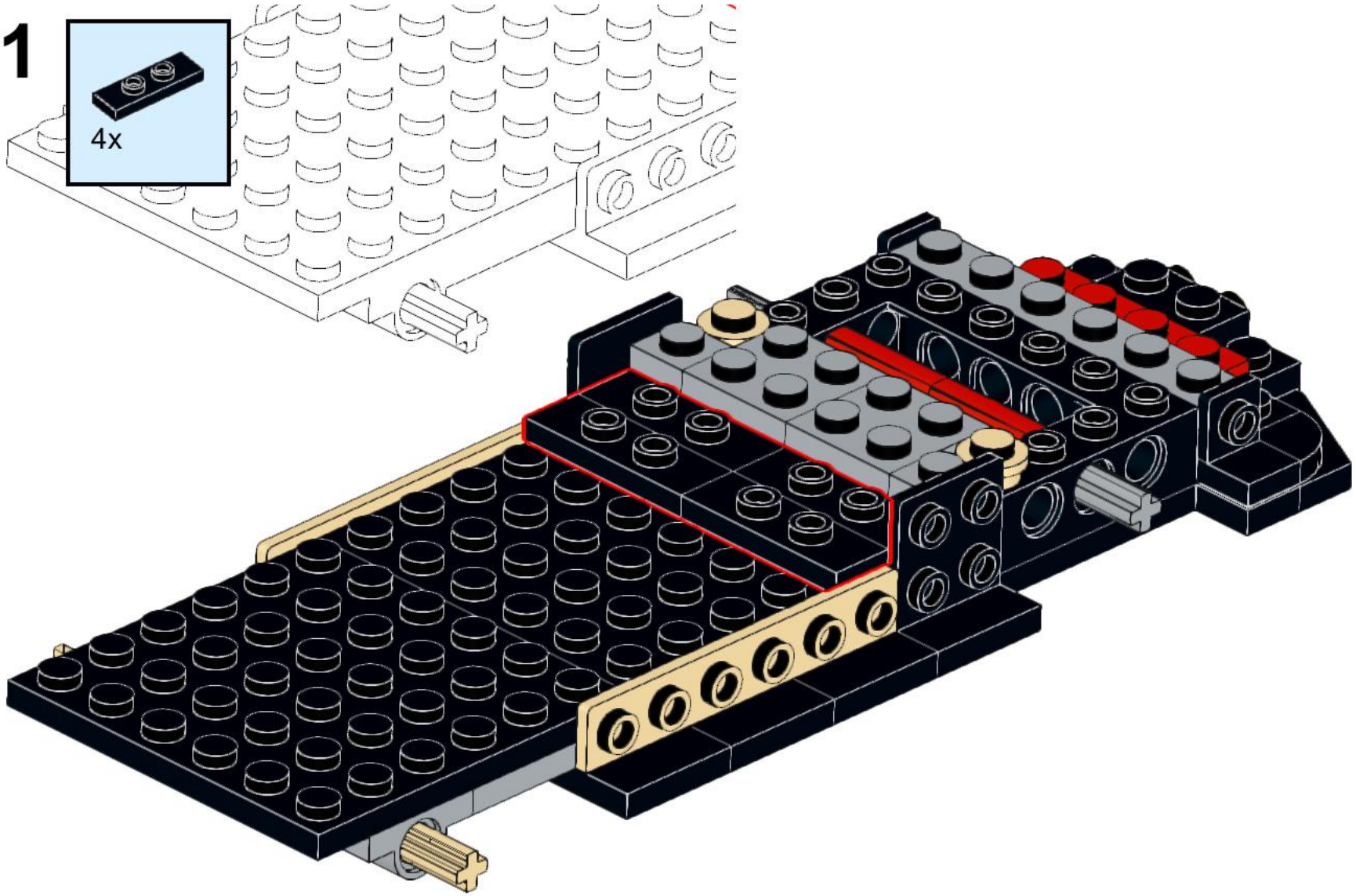

32

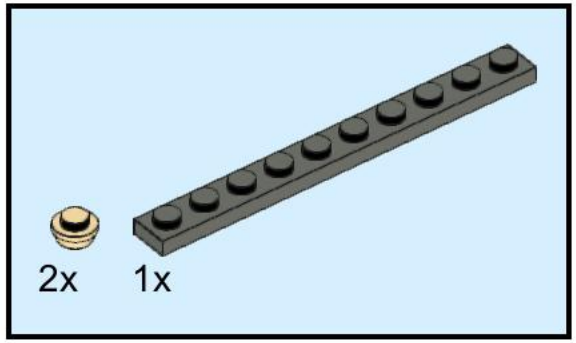

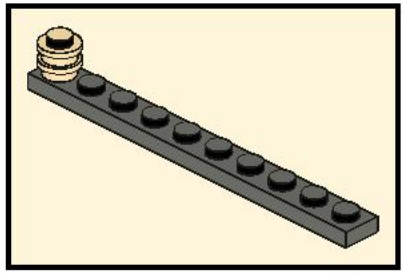

2x

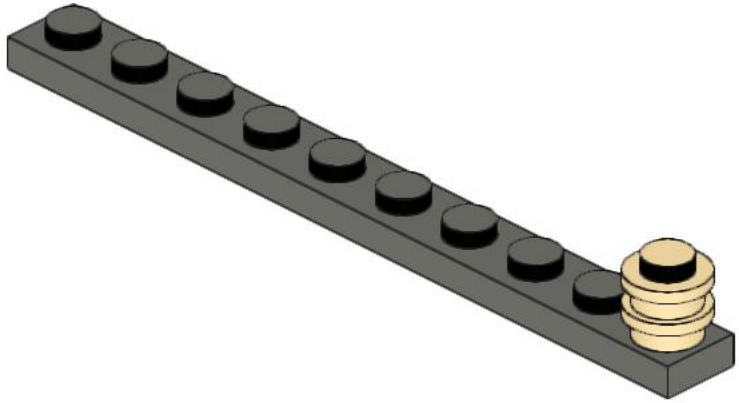

33

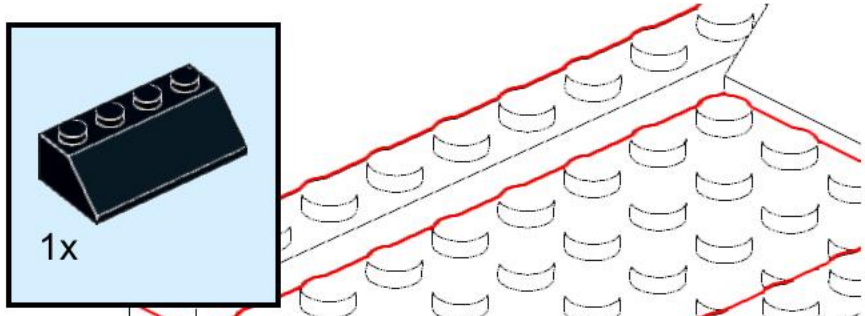

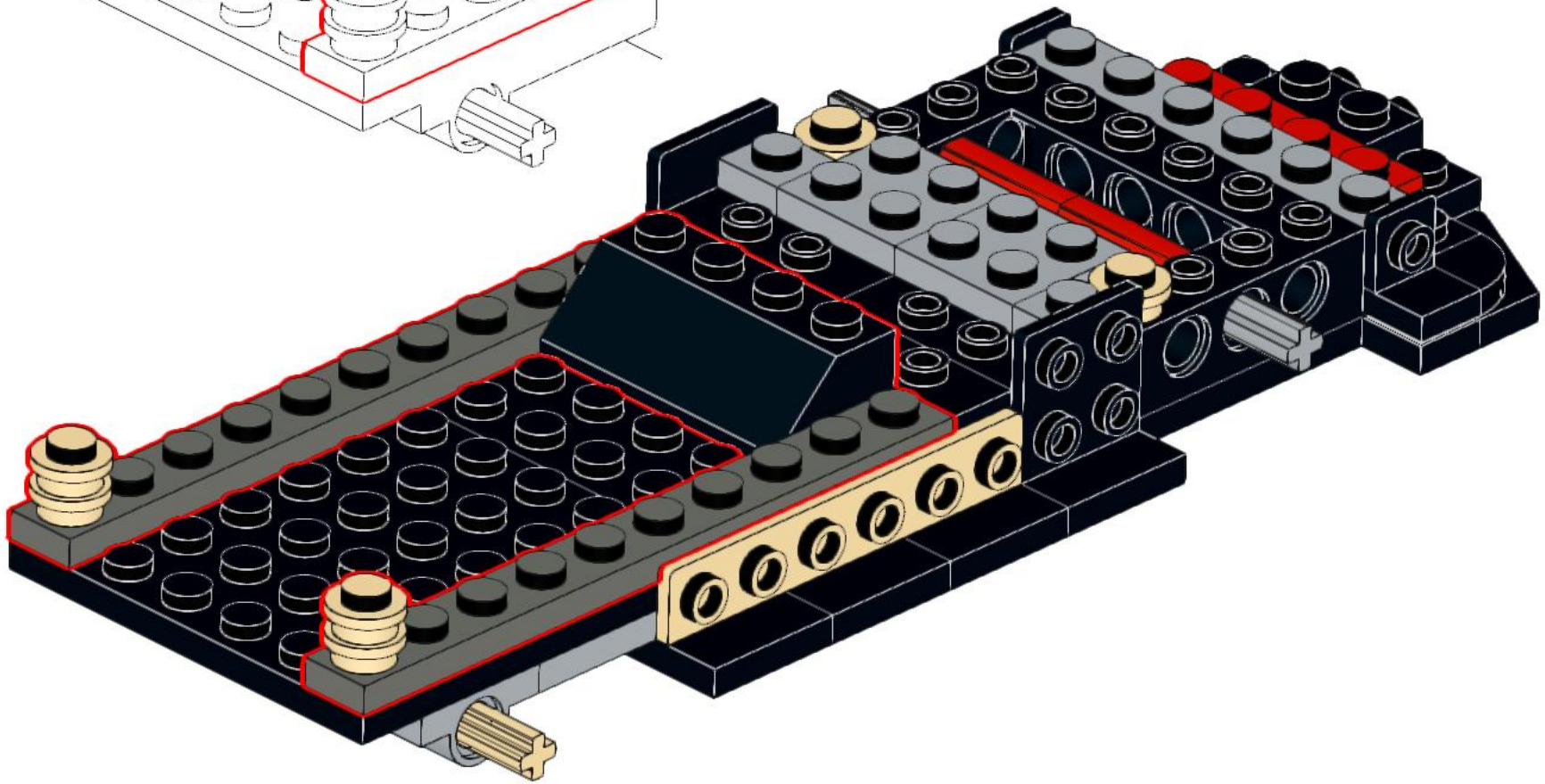

34

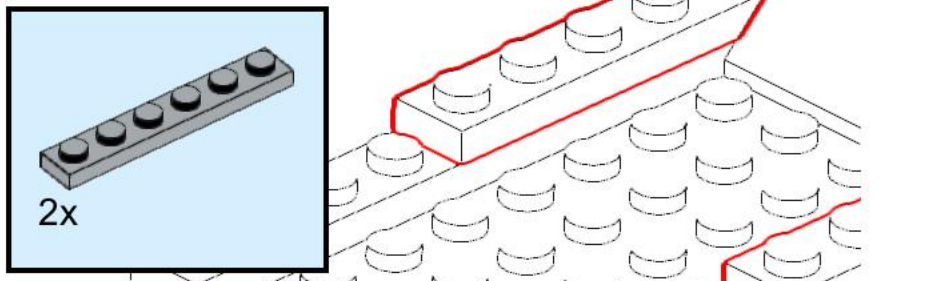

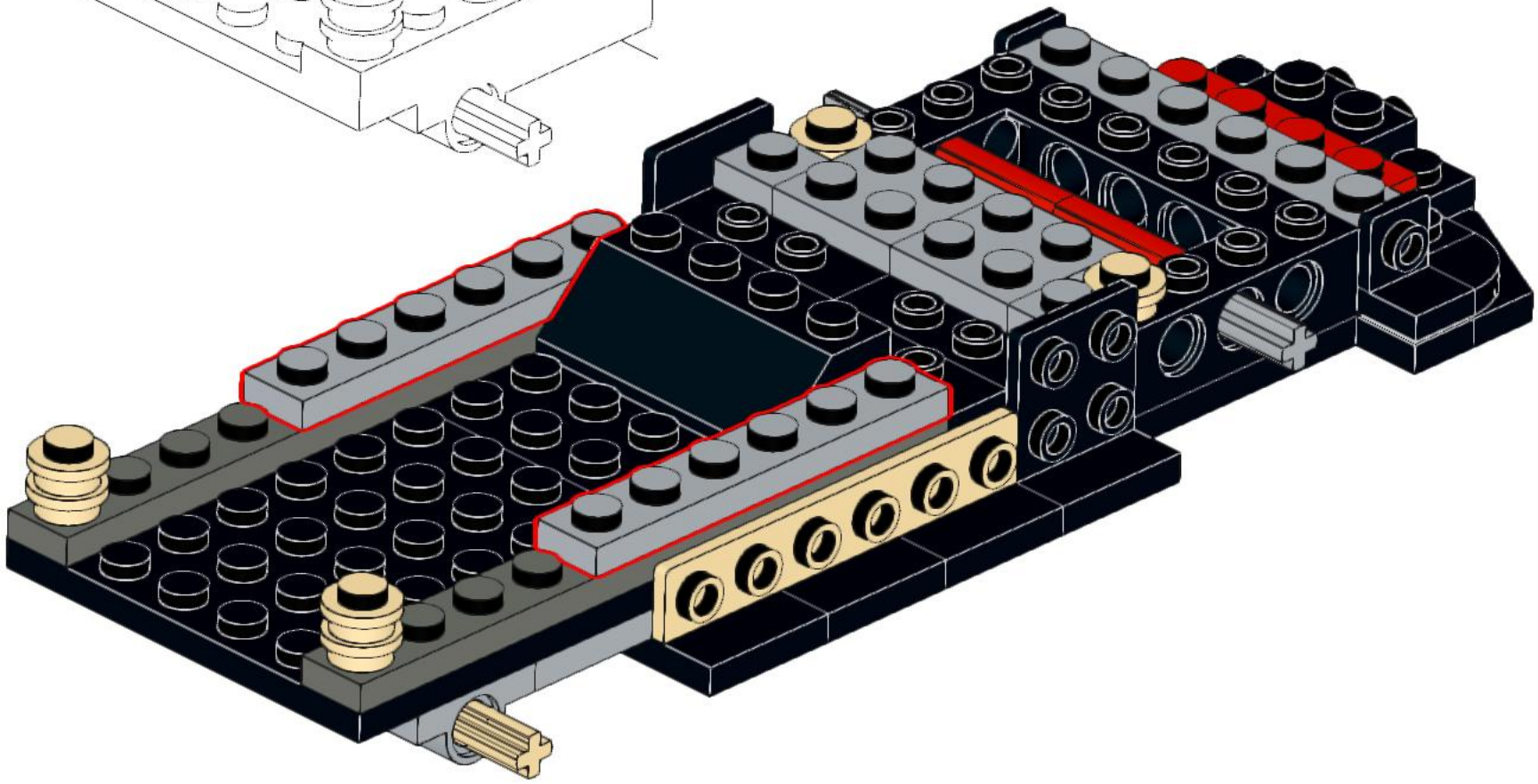

35

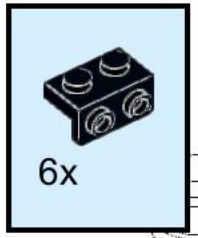

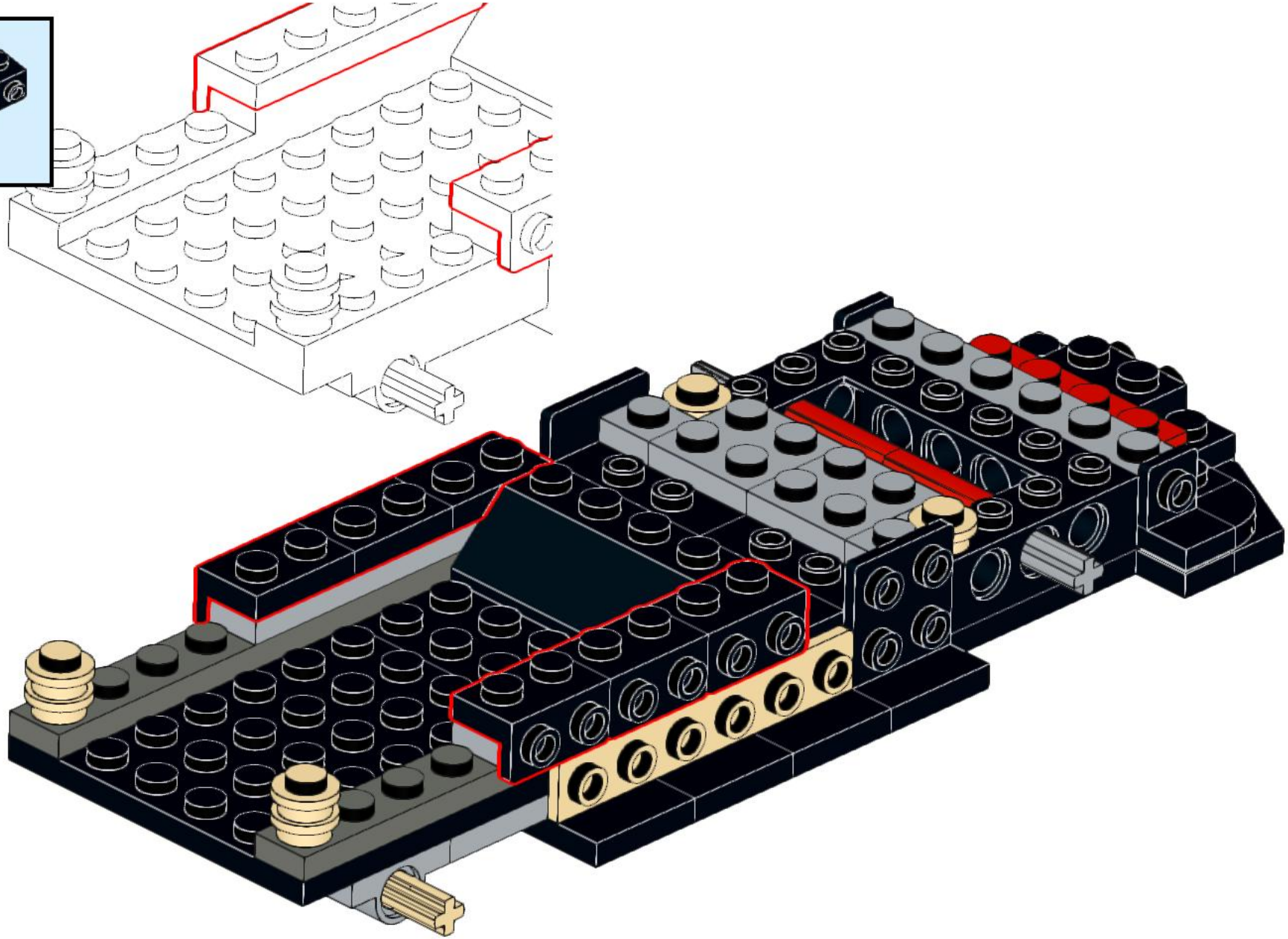

36

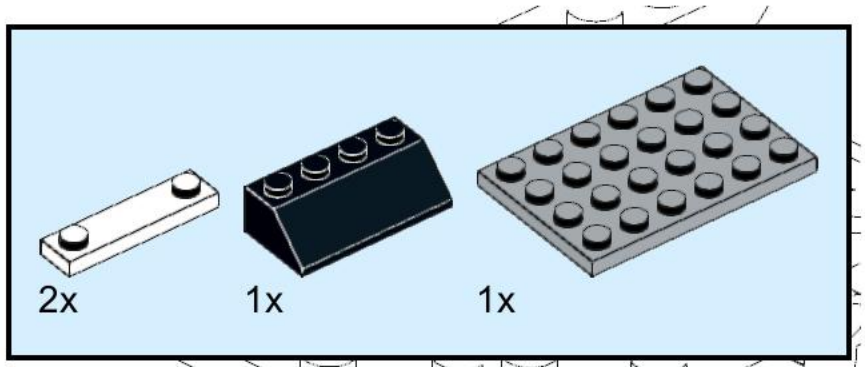

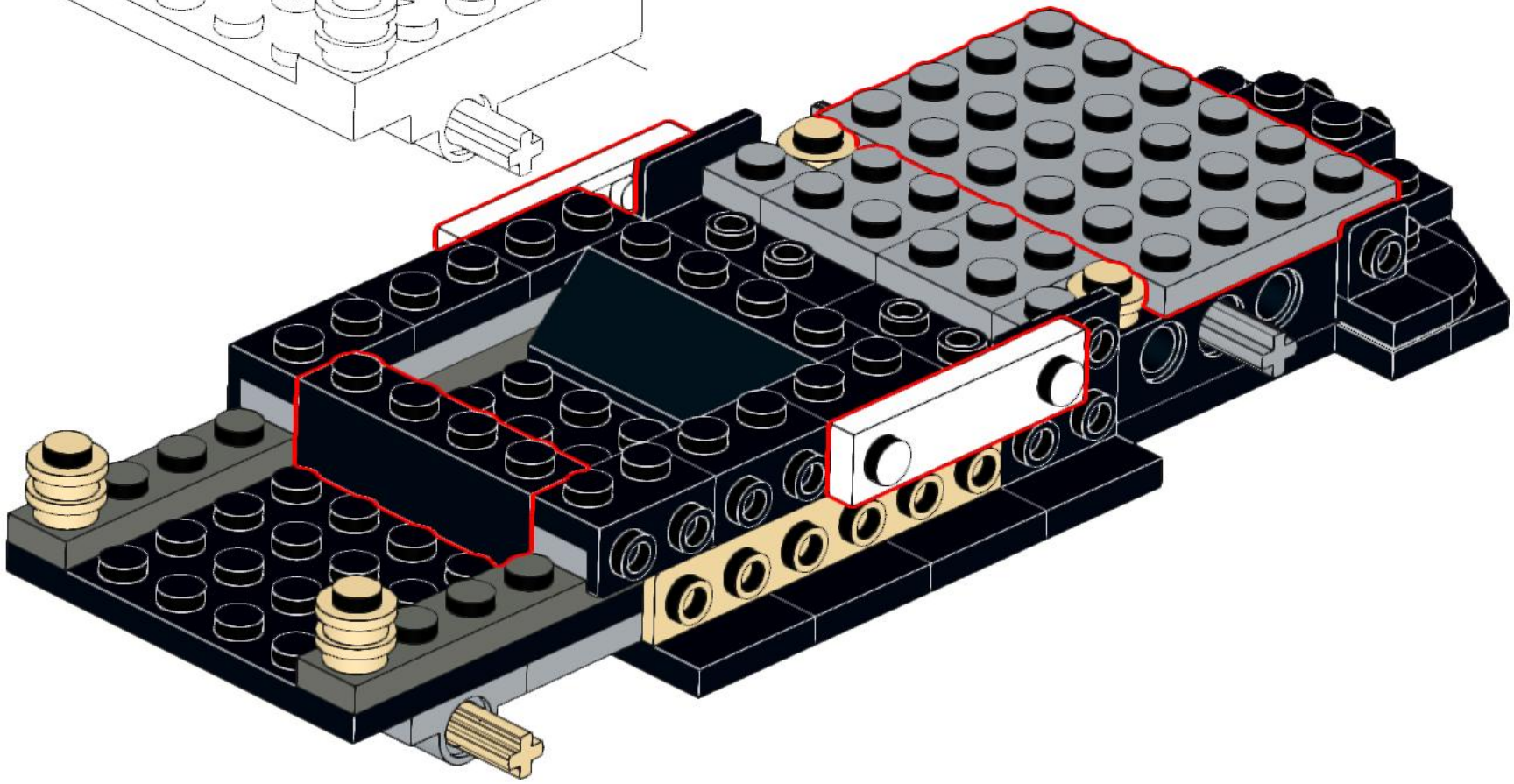

37

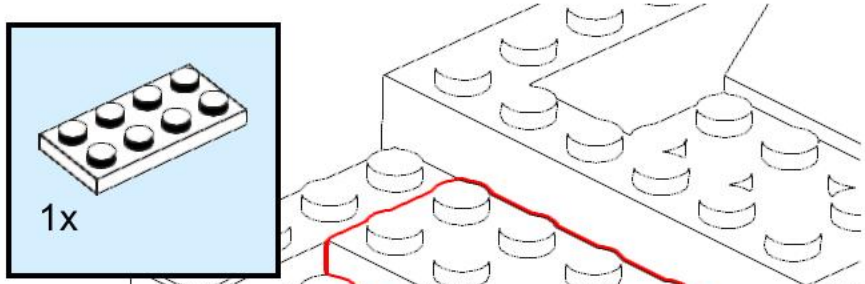

38

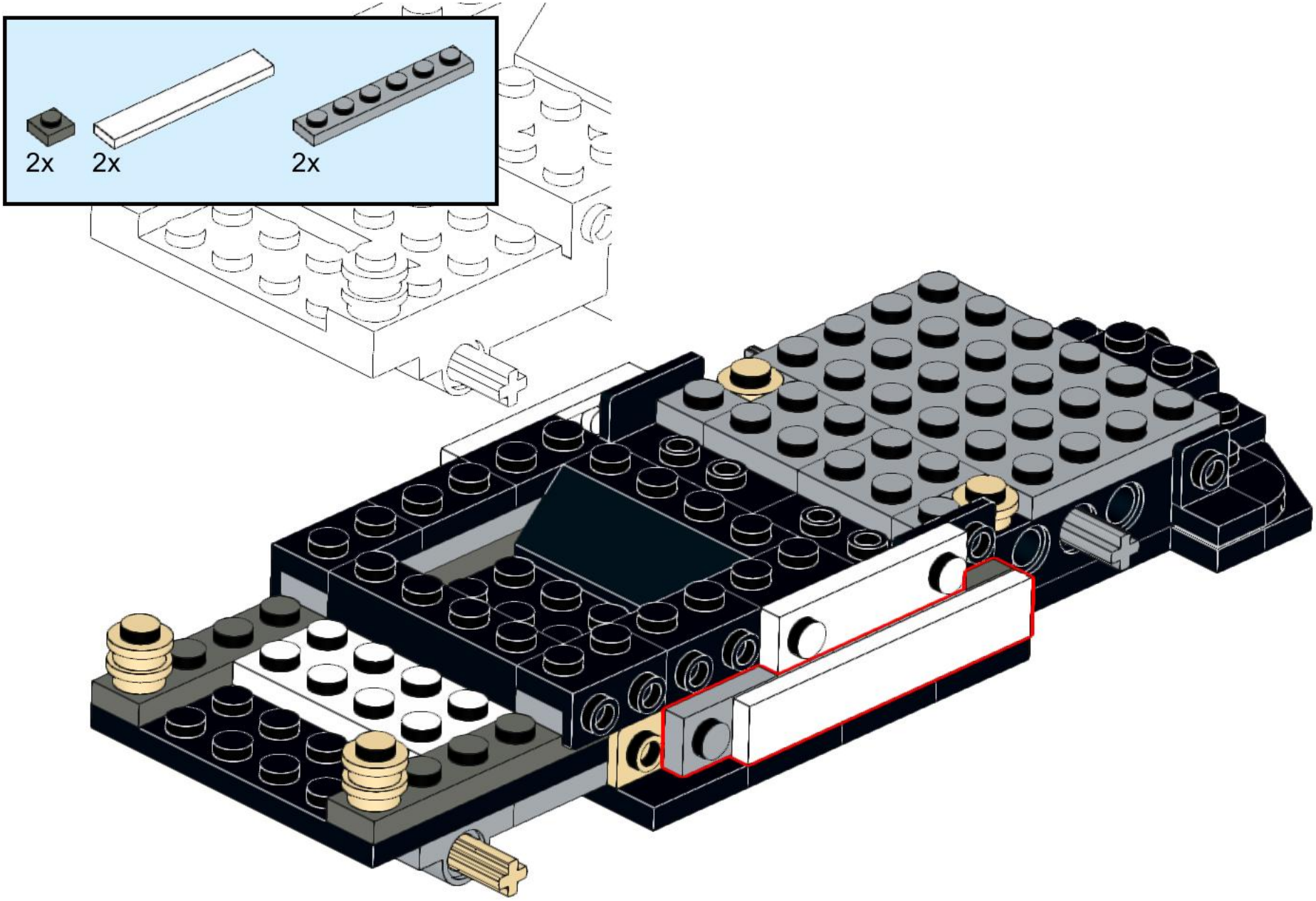

39

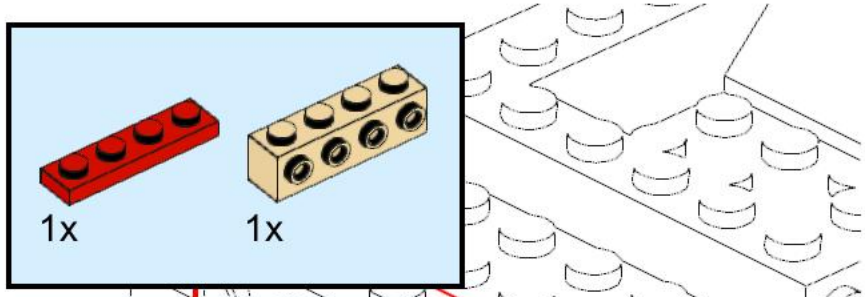

40

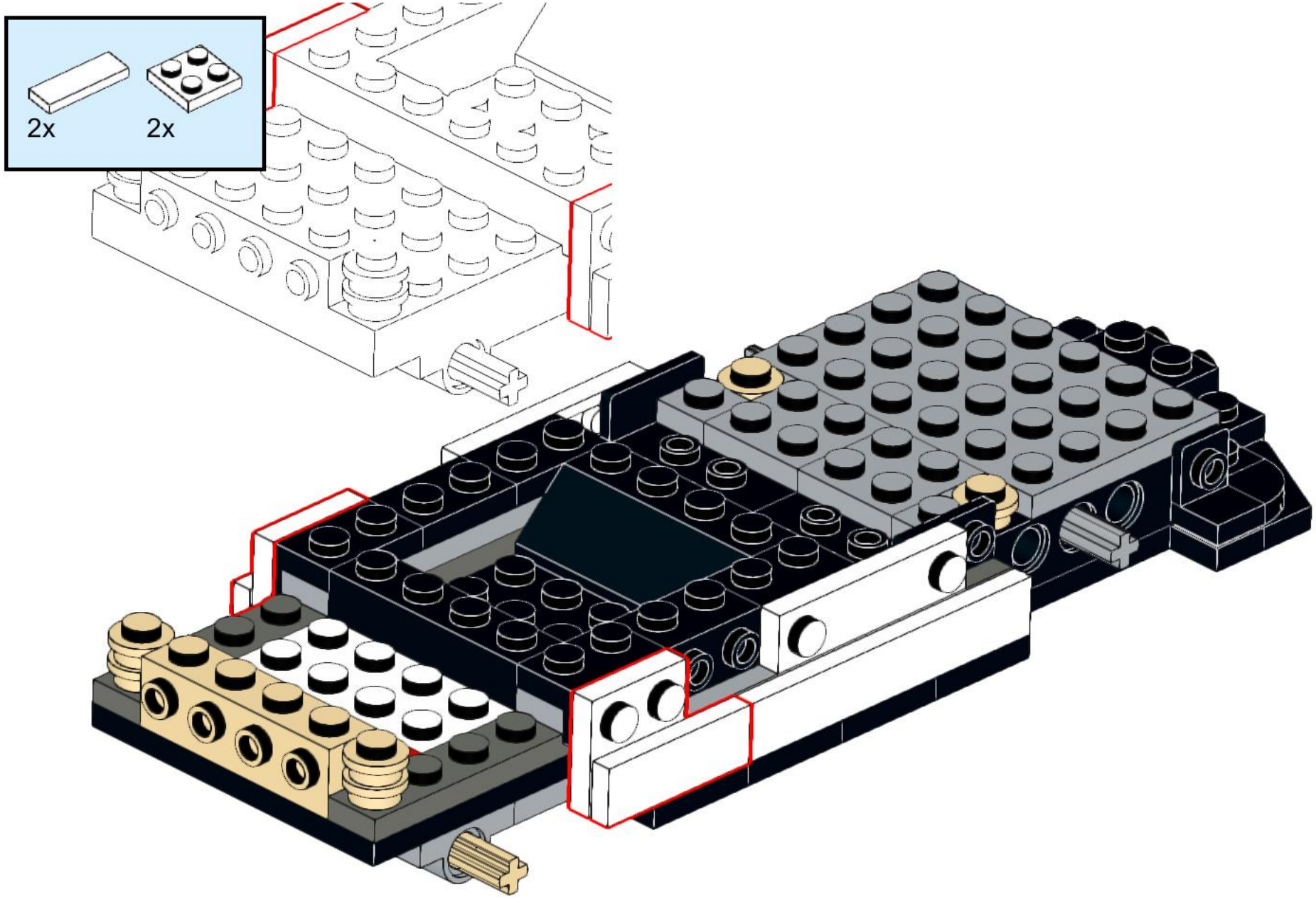

41

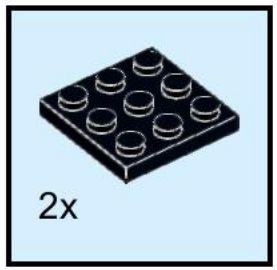



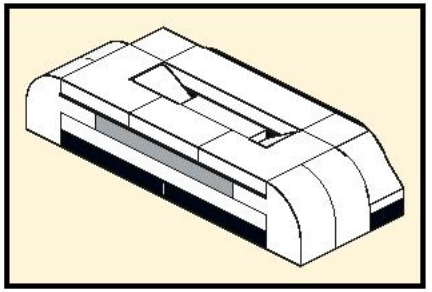

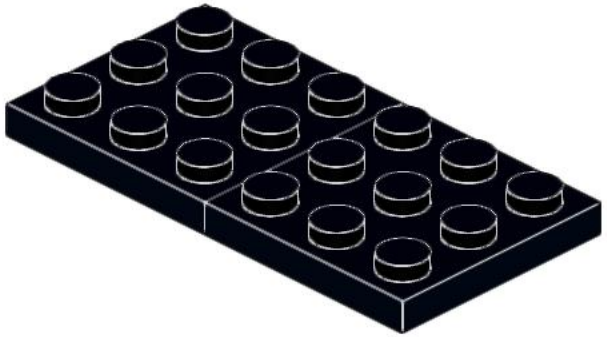

42

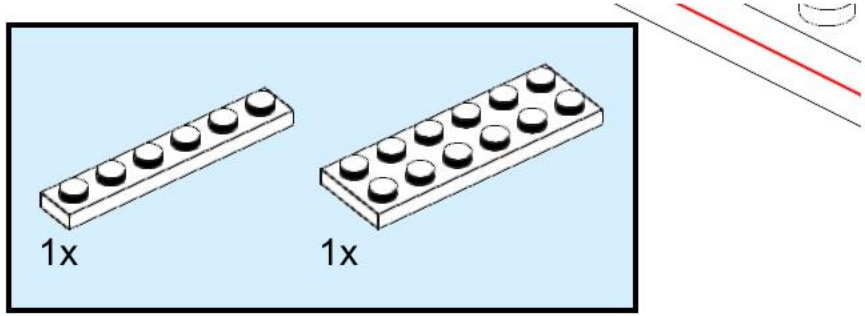

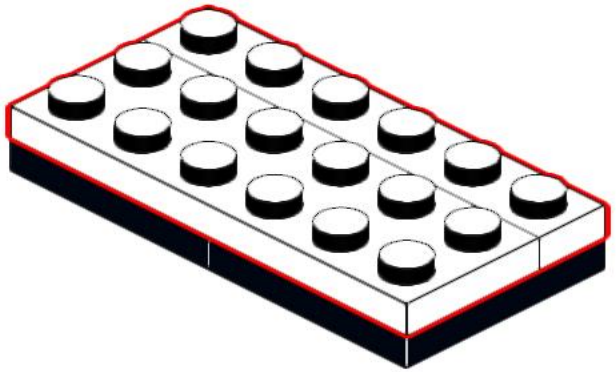

43

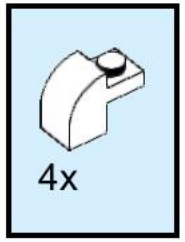

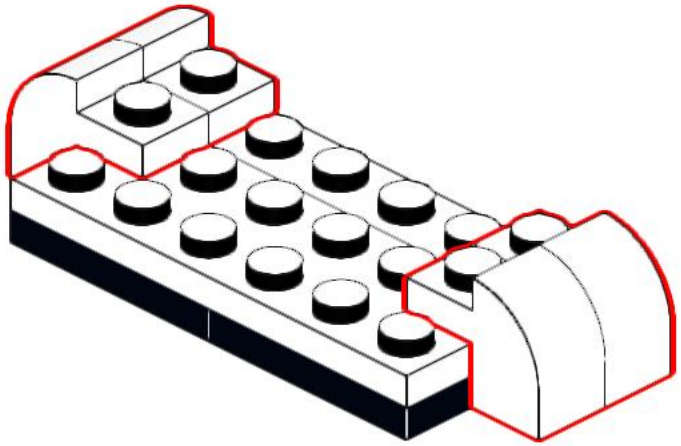

44

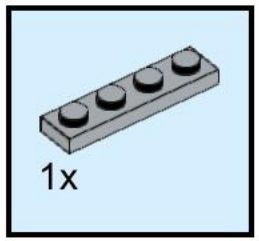

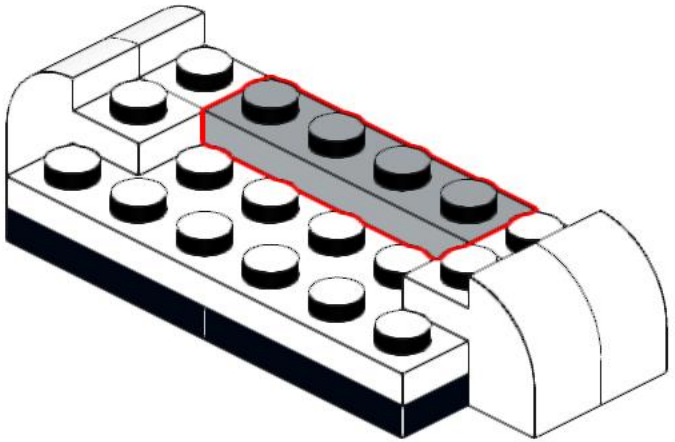

45



3x

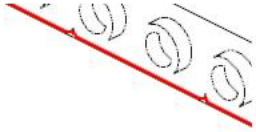

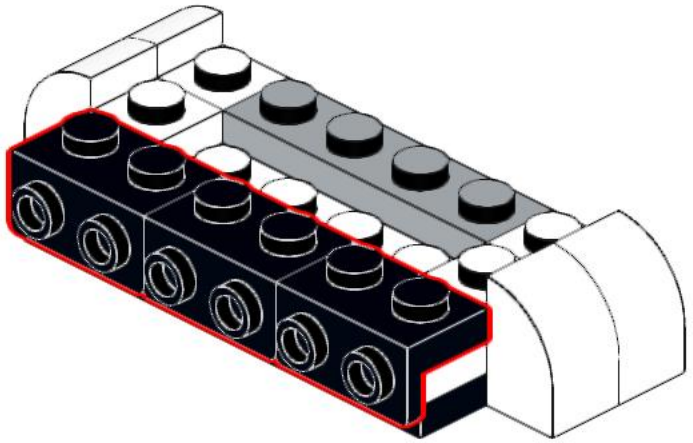

46

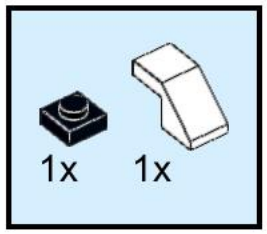

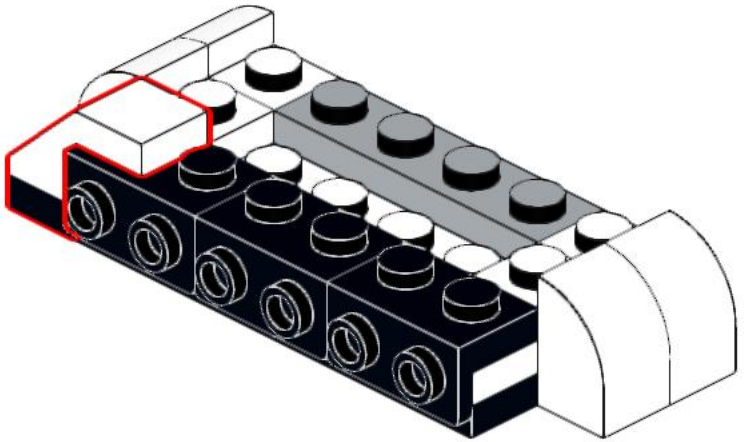

47

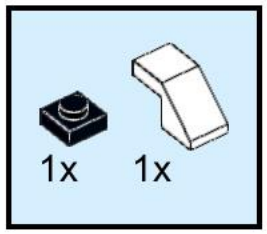

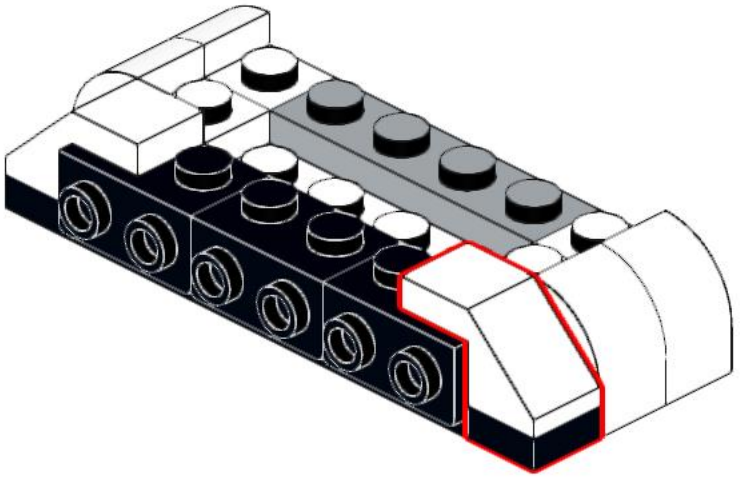

48

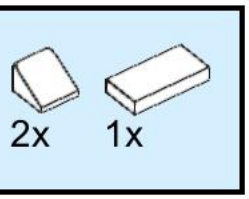

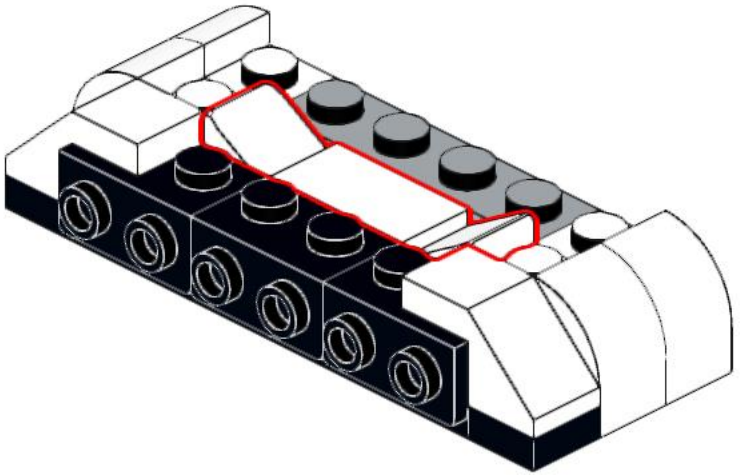

49

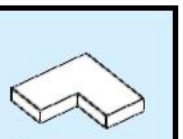

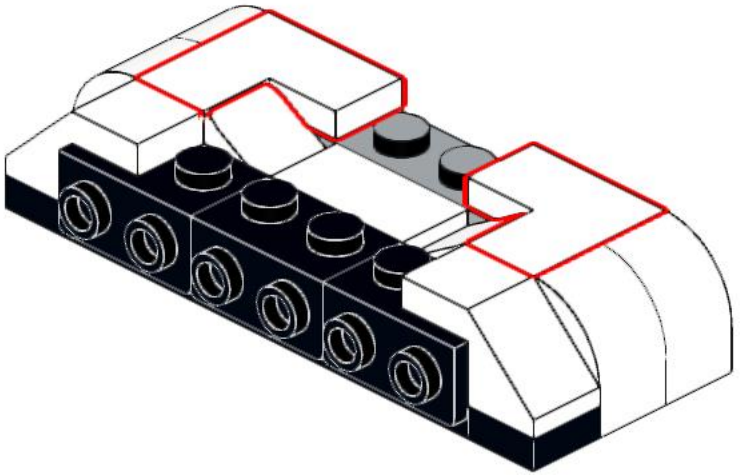

50

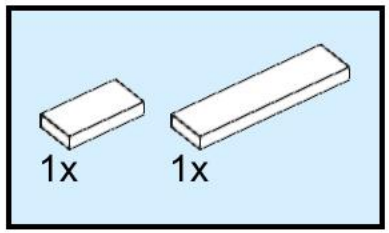

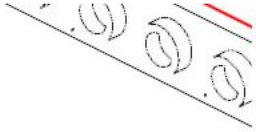

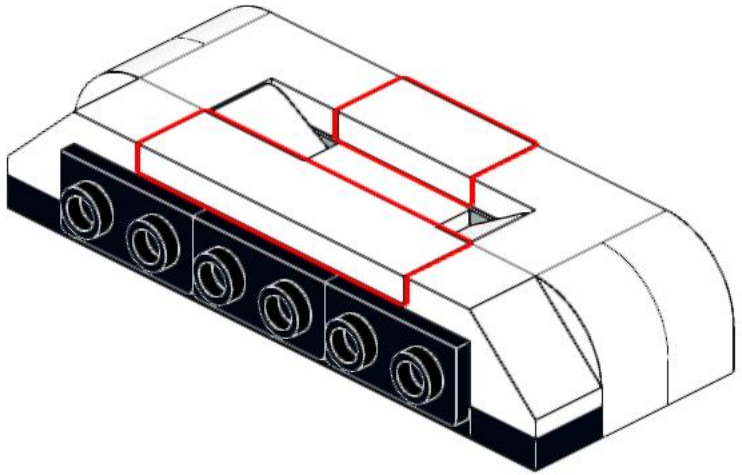

51

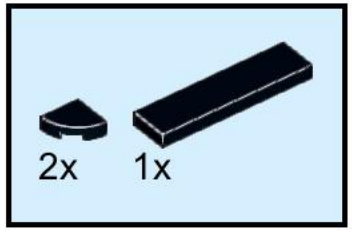

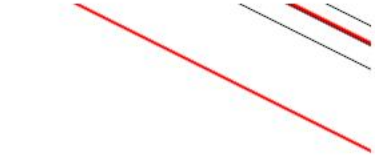

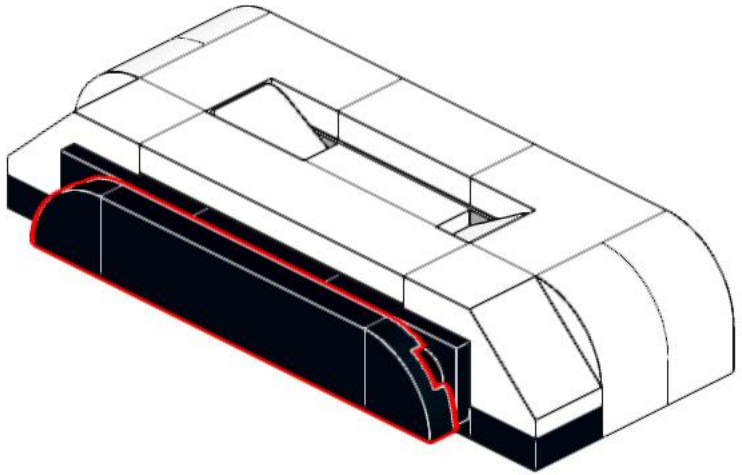

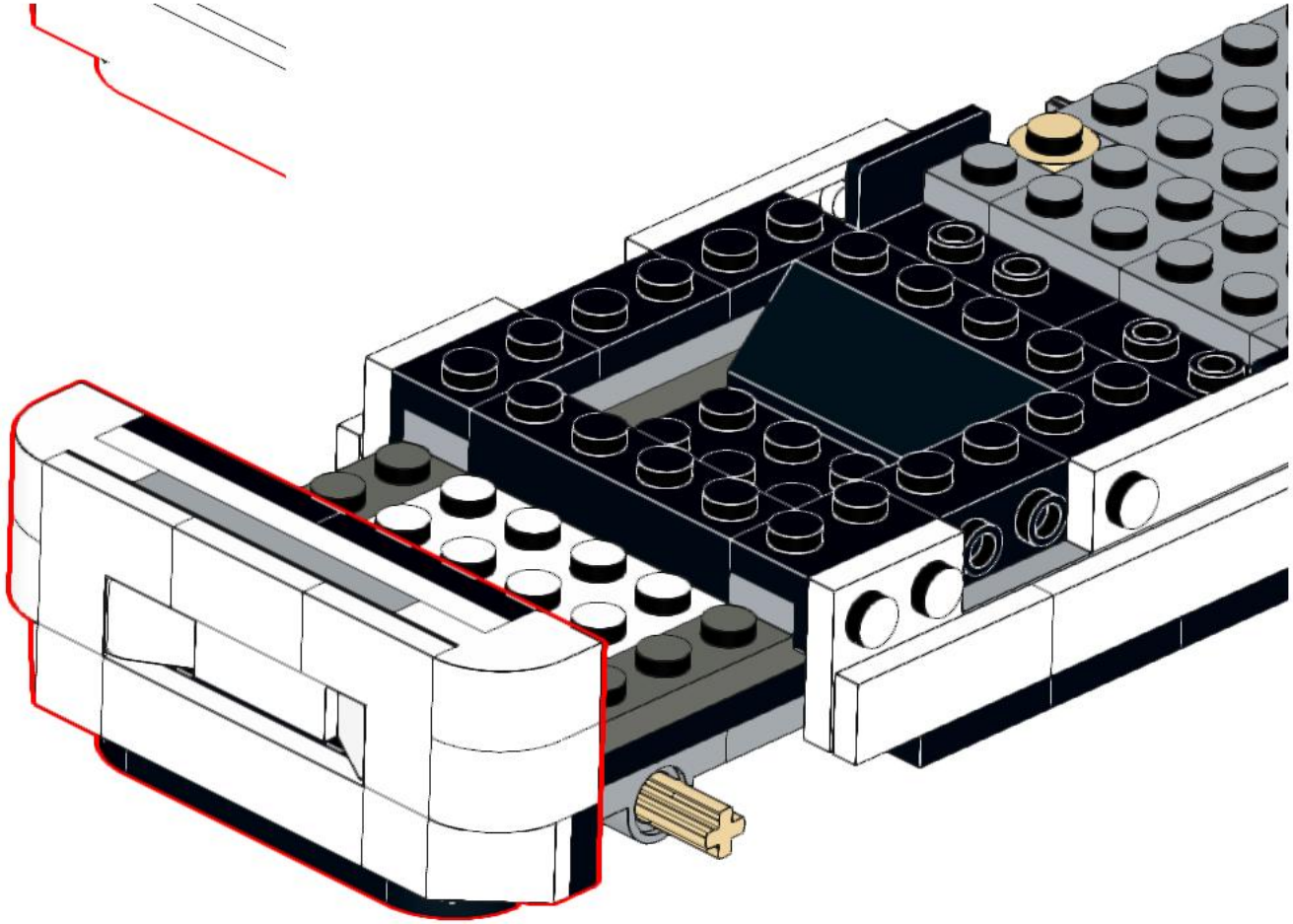

53

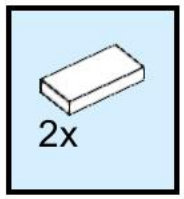

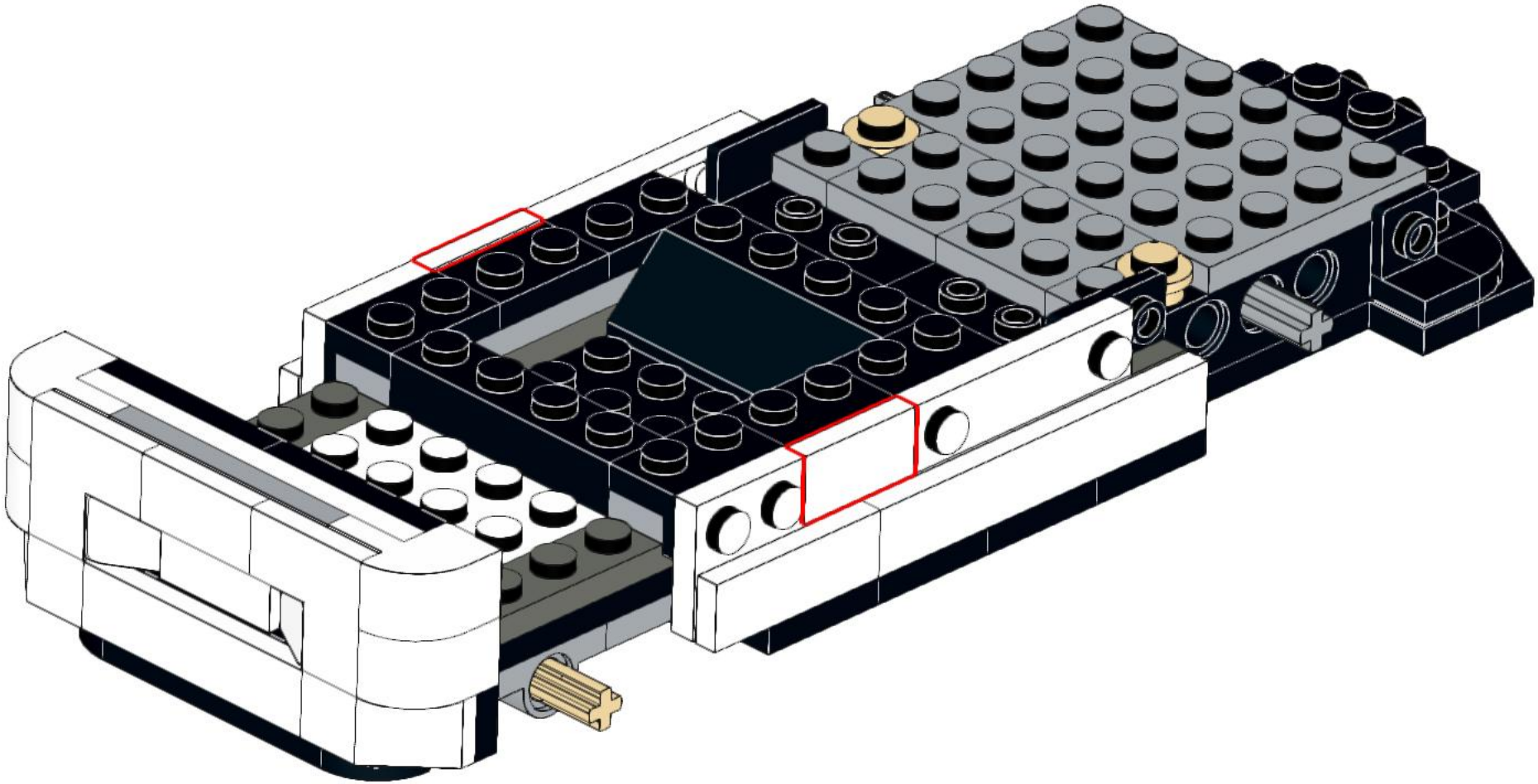

54

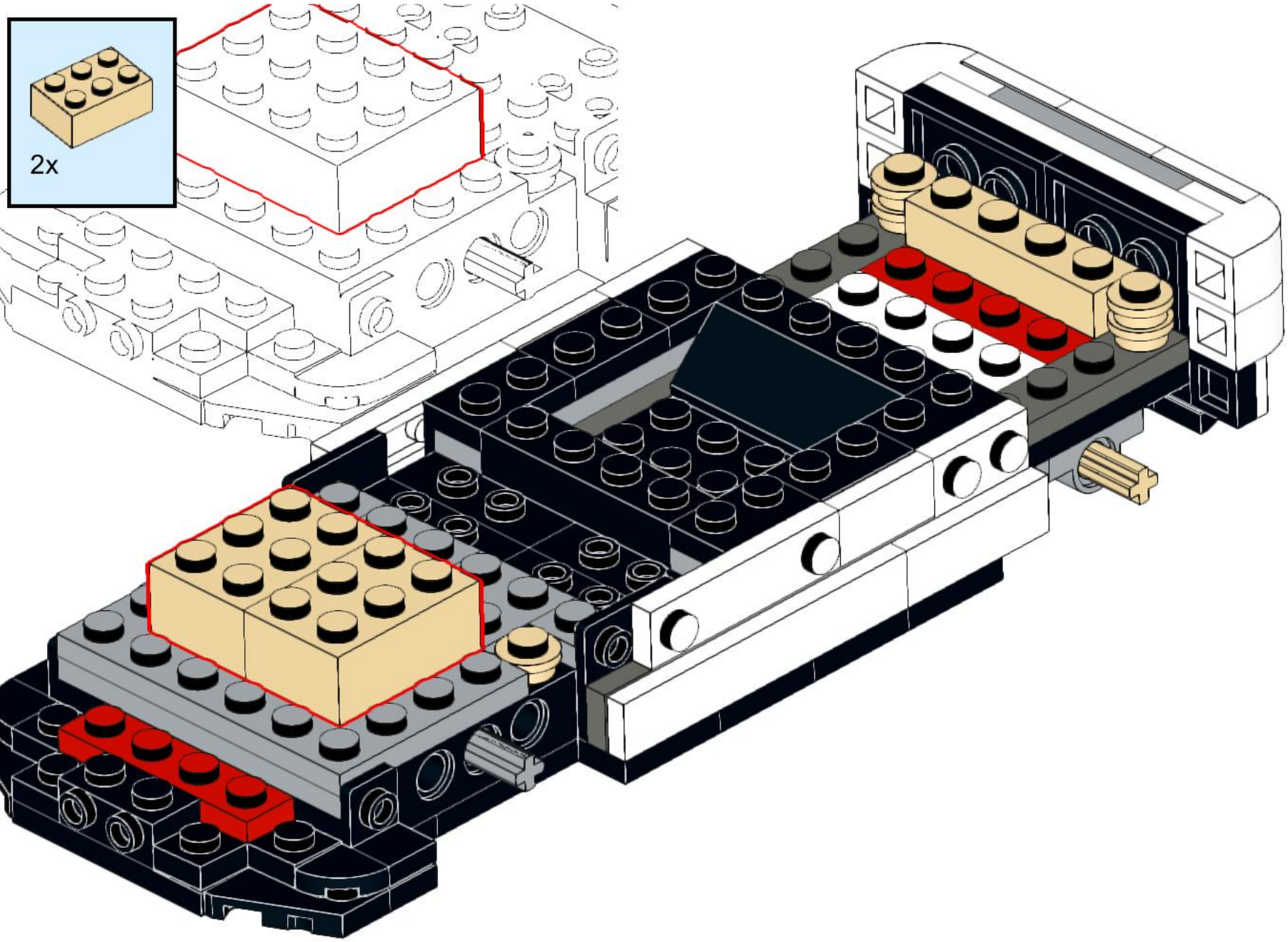

55

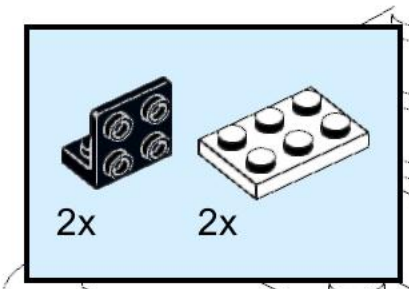

56

2x

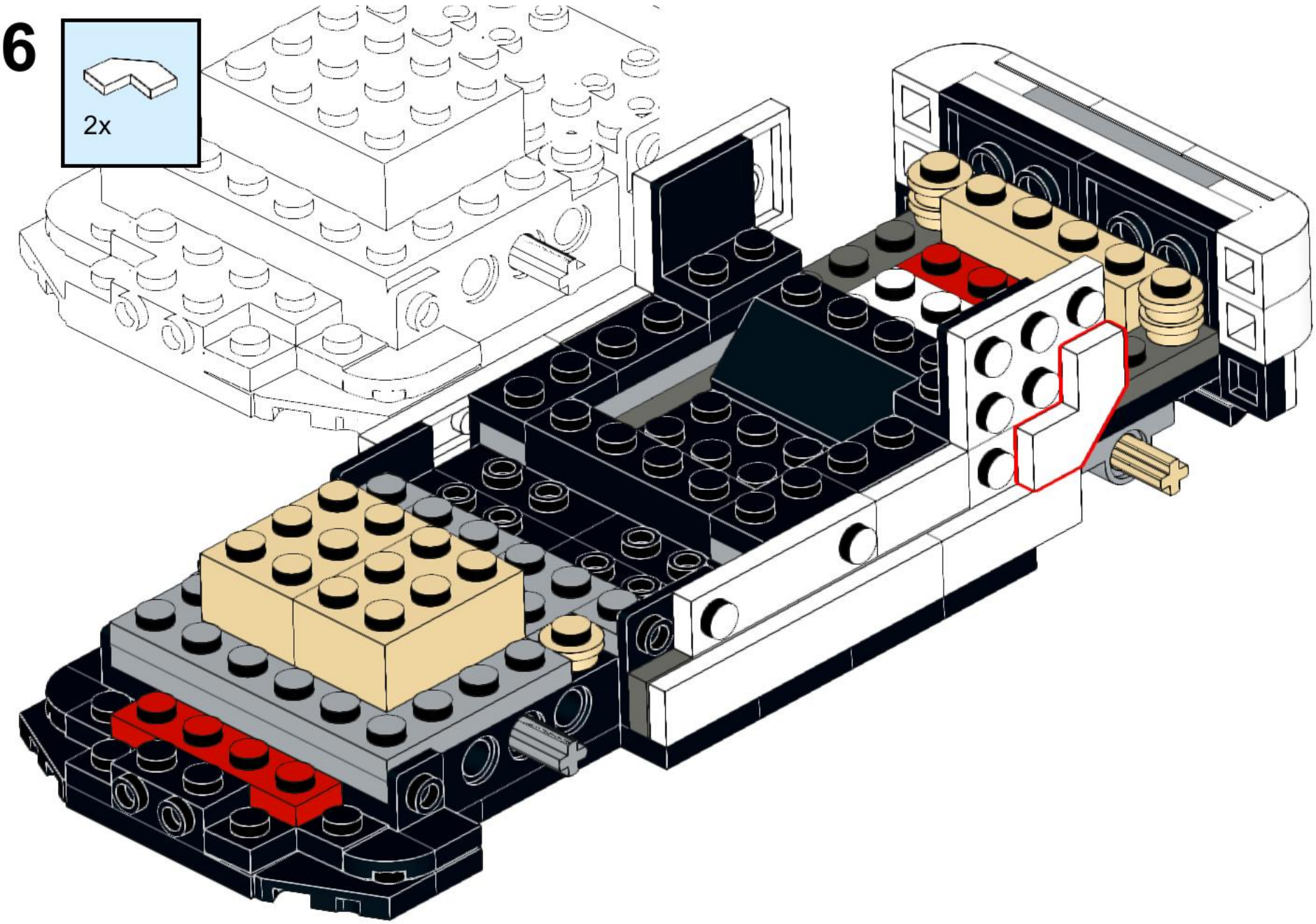

57

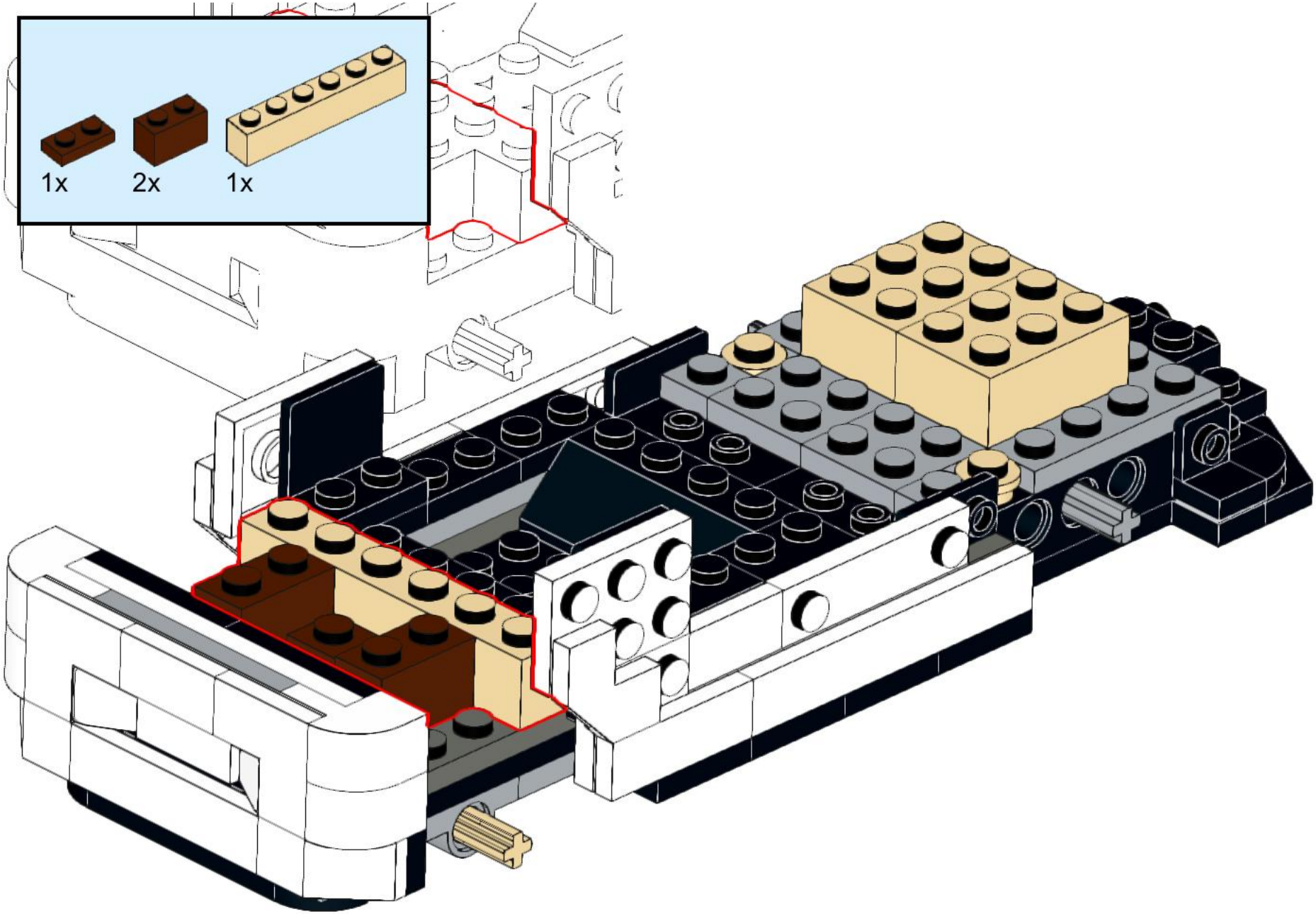

58

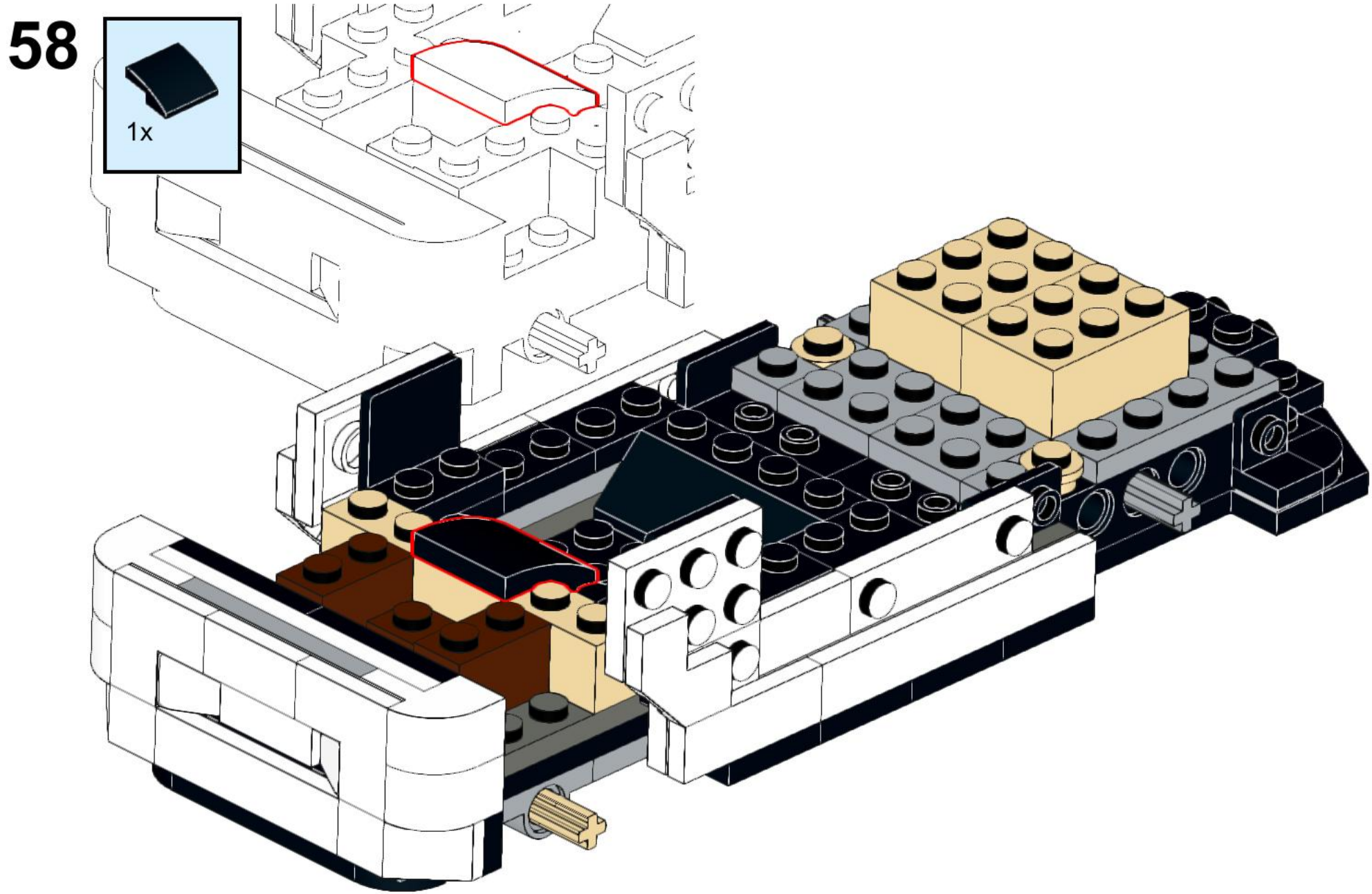

59

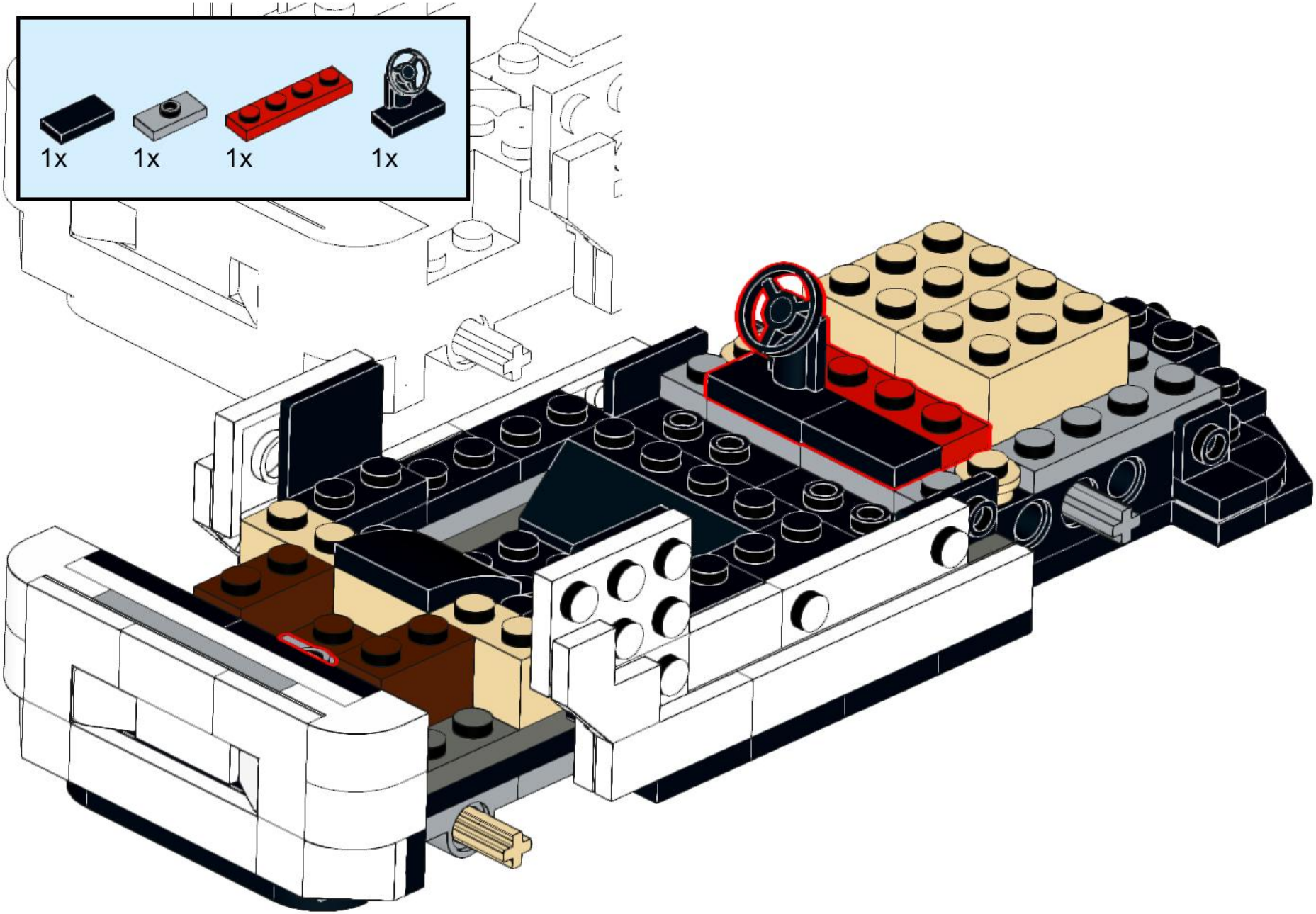

60

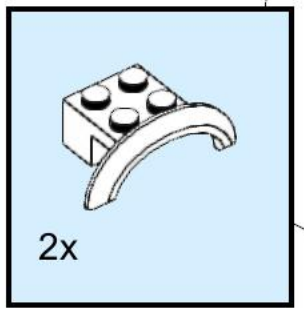

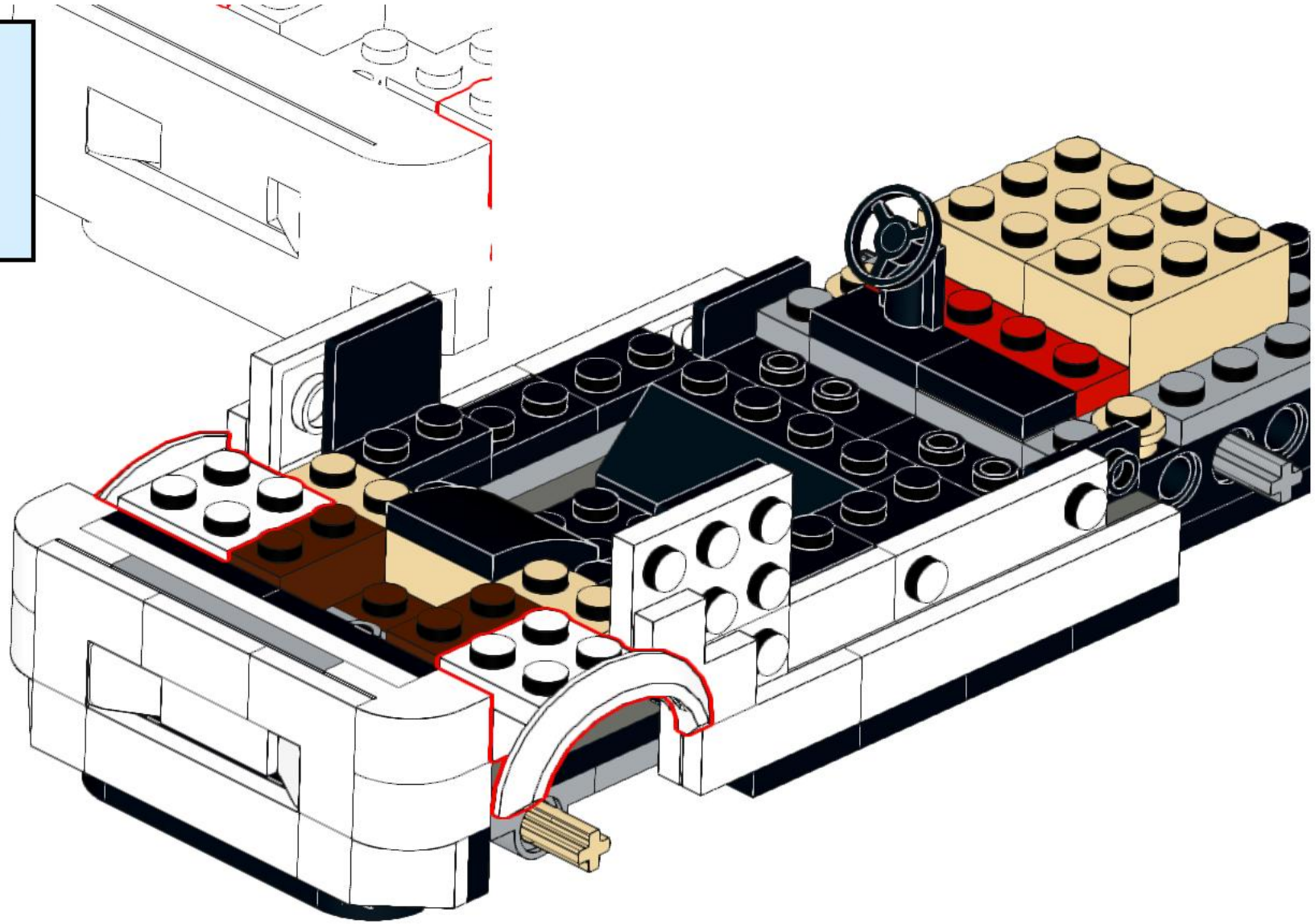

61

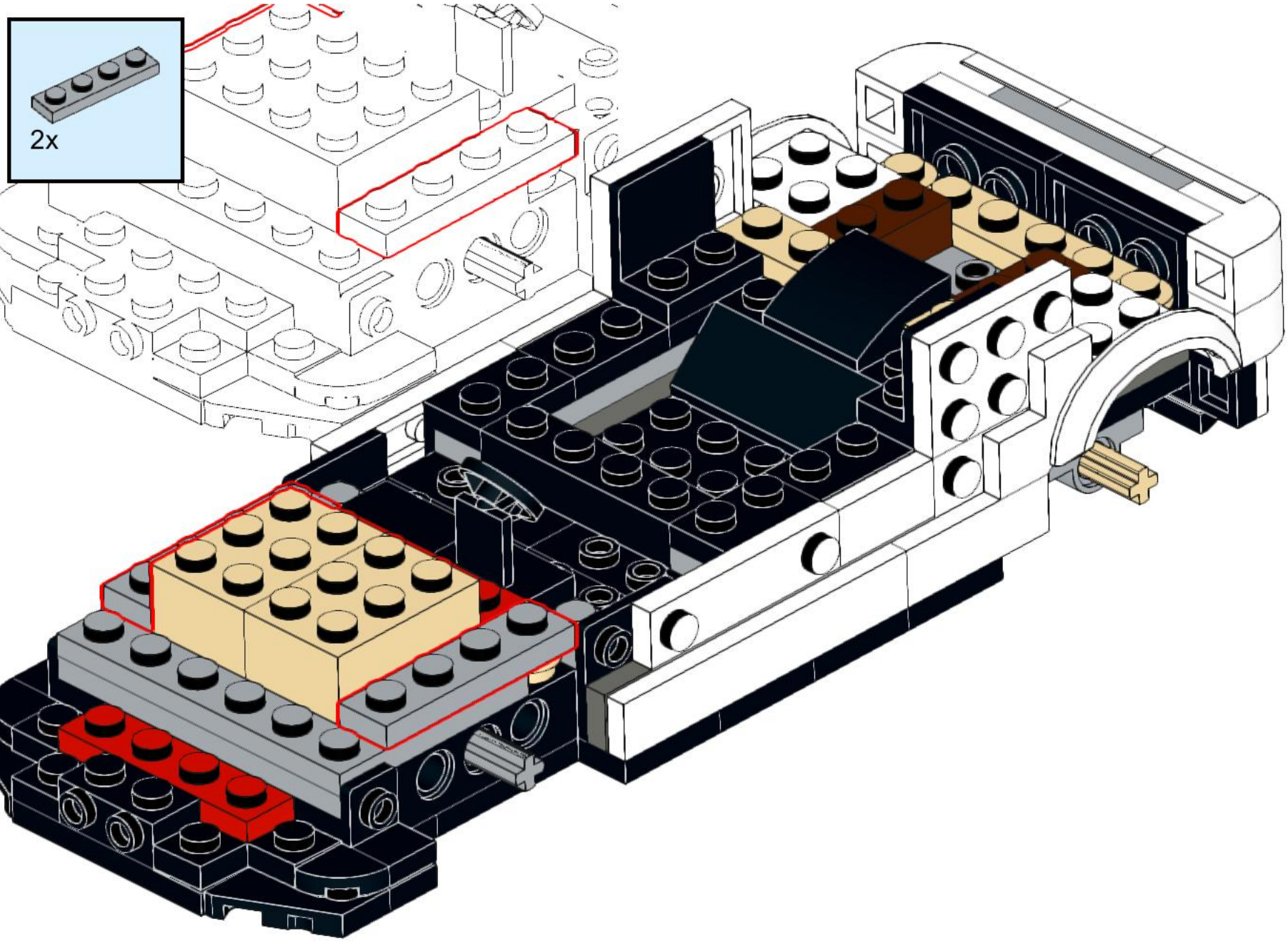

62

2x

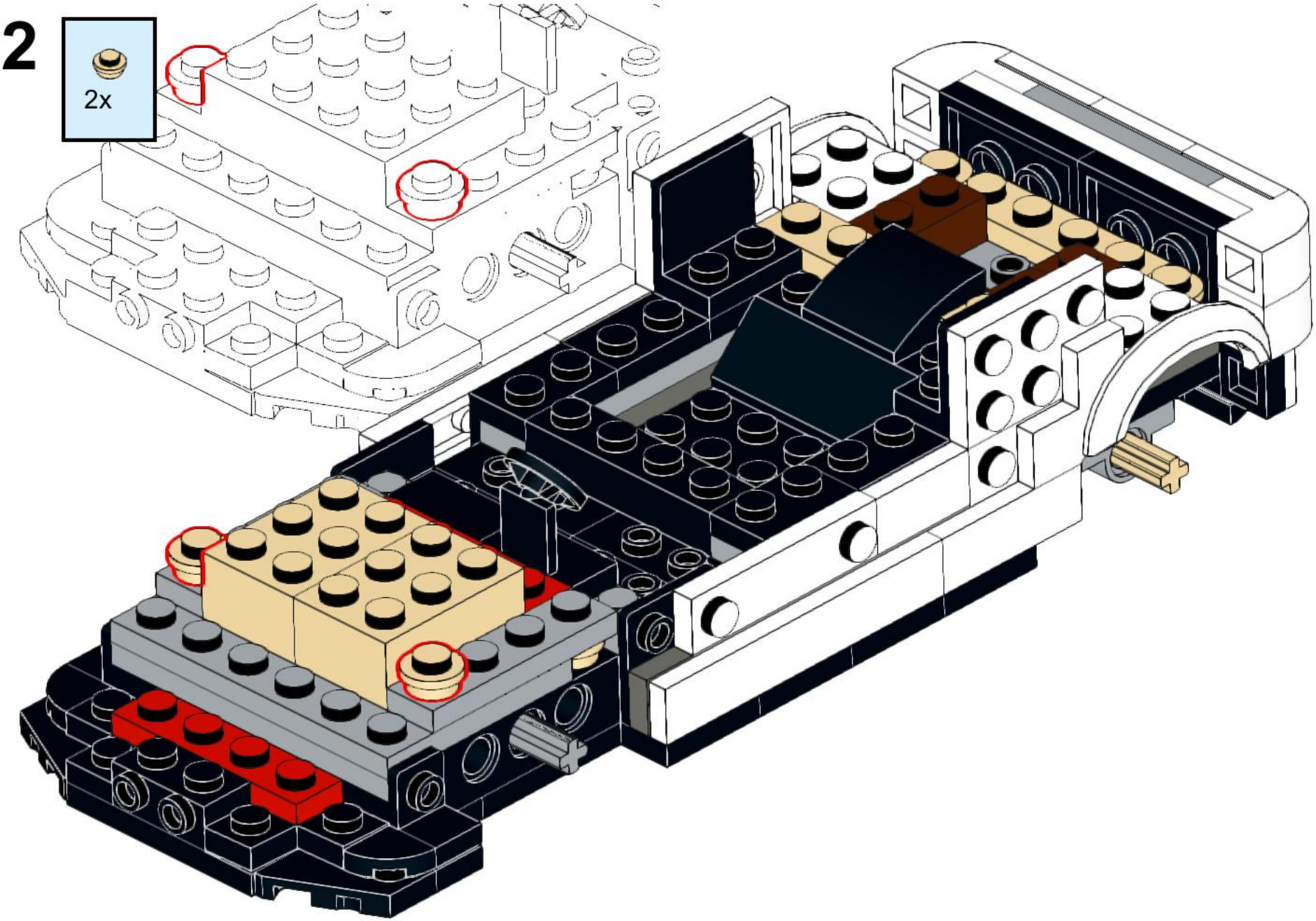

63

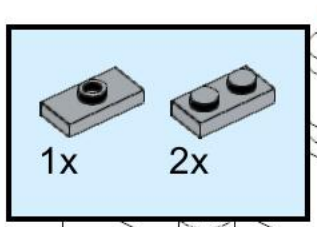

64

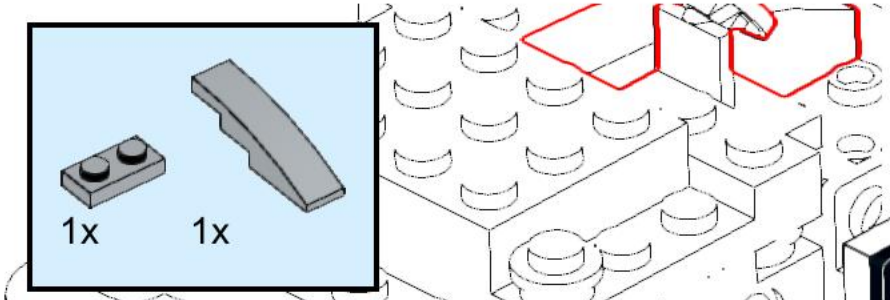

65

2x

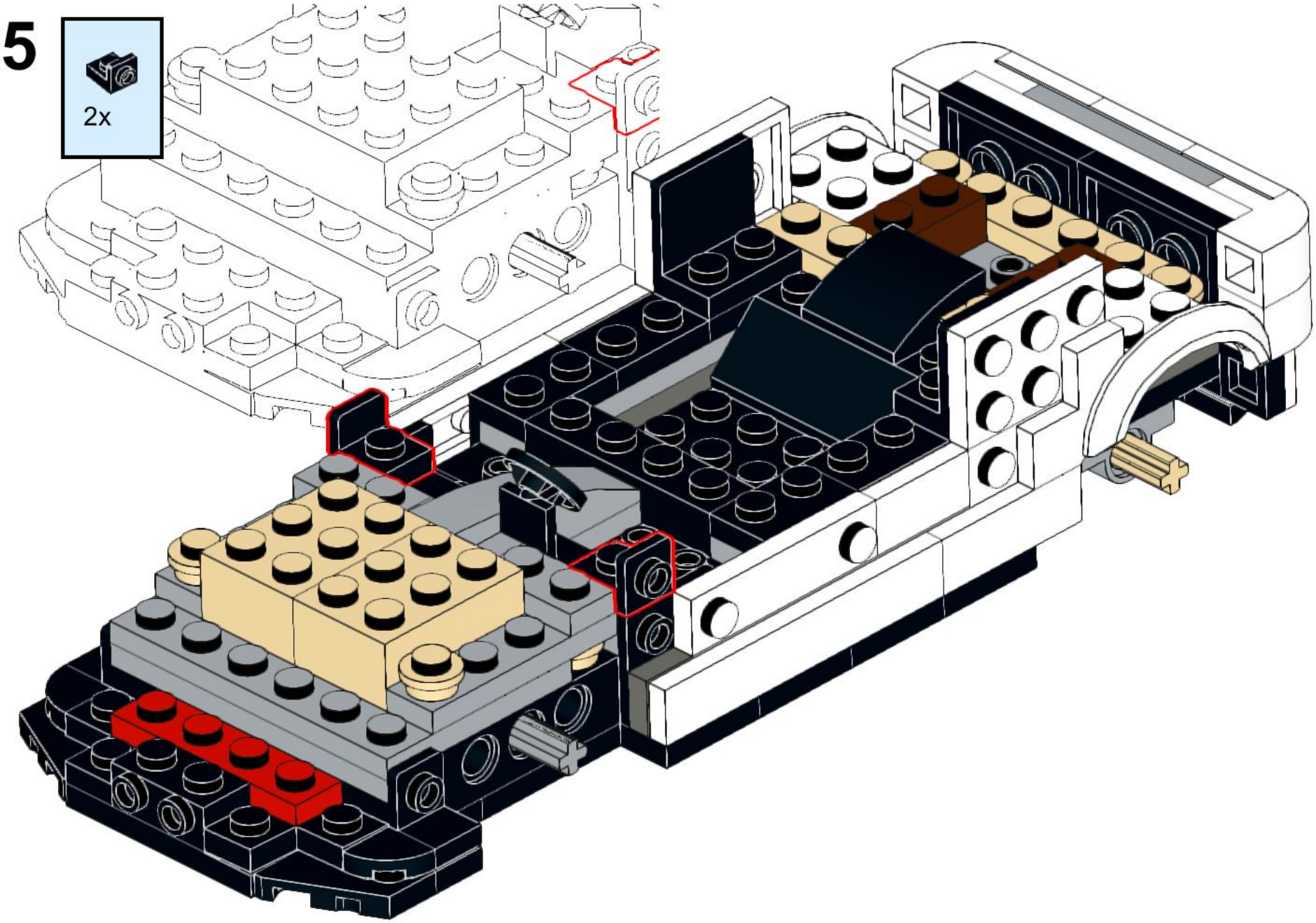

66

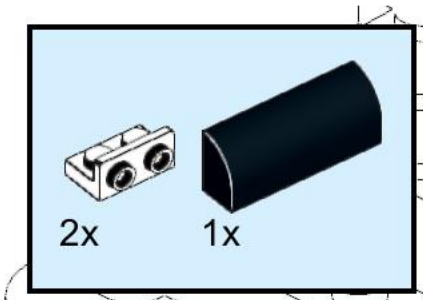

67

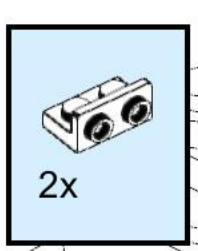

68

2x

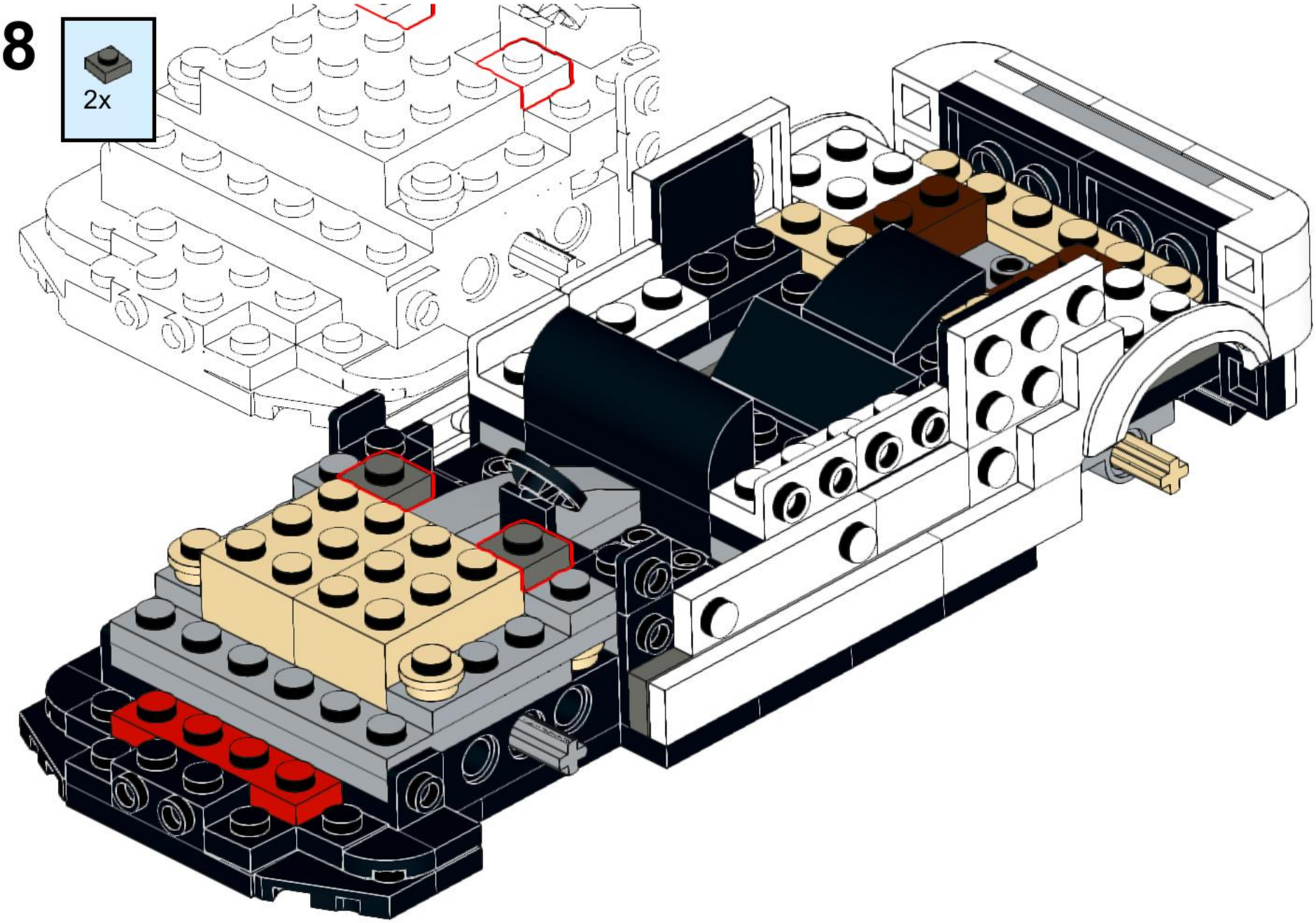

69

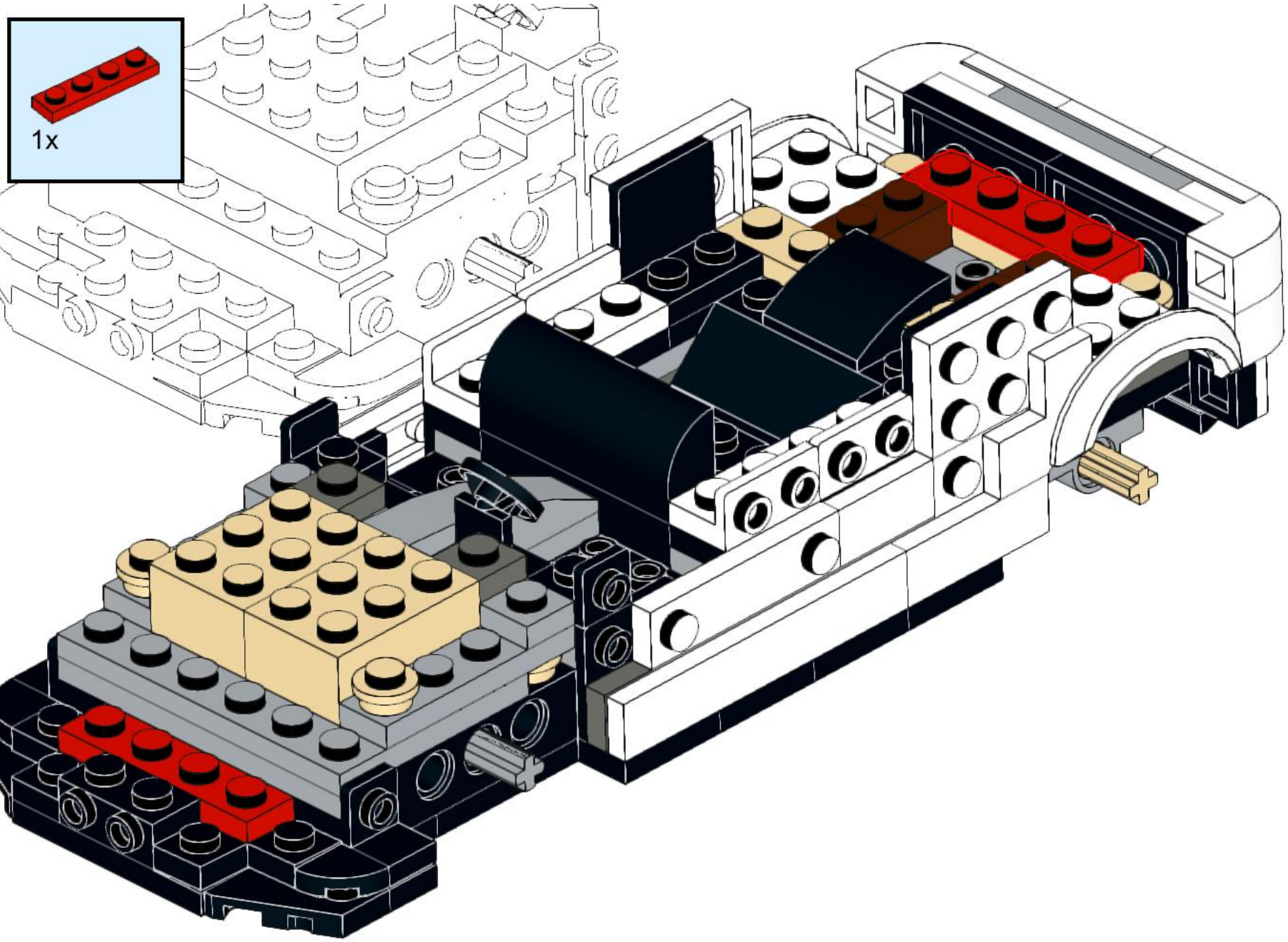

70

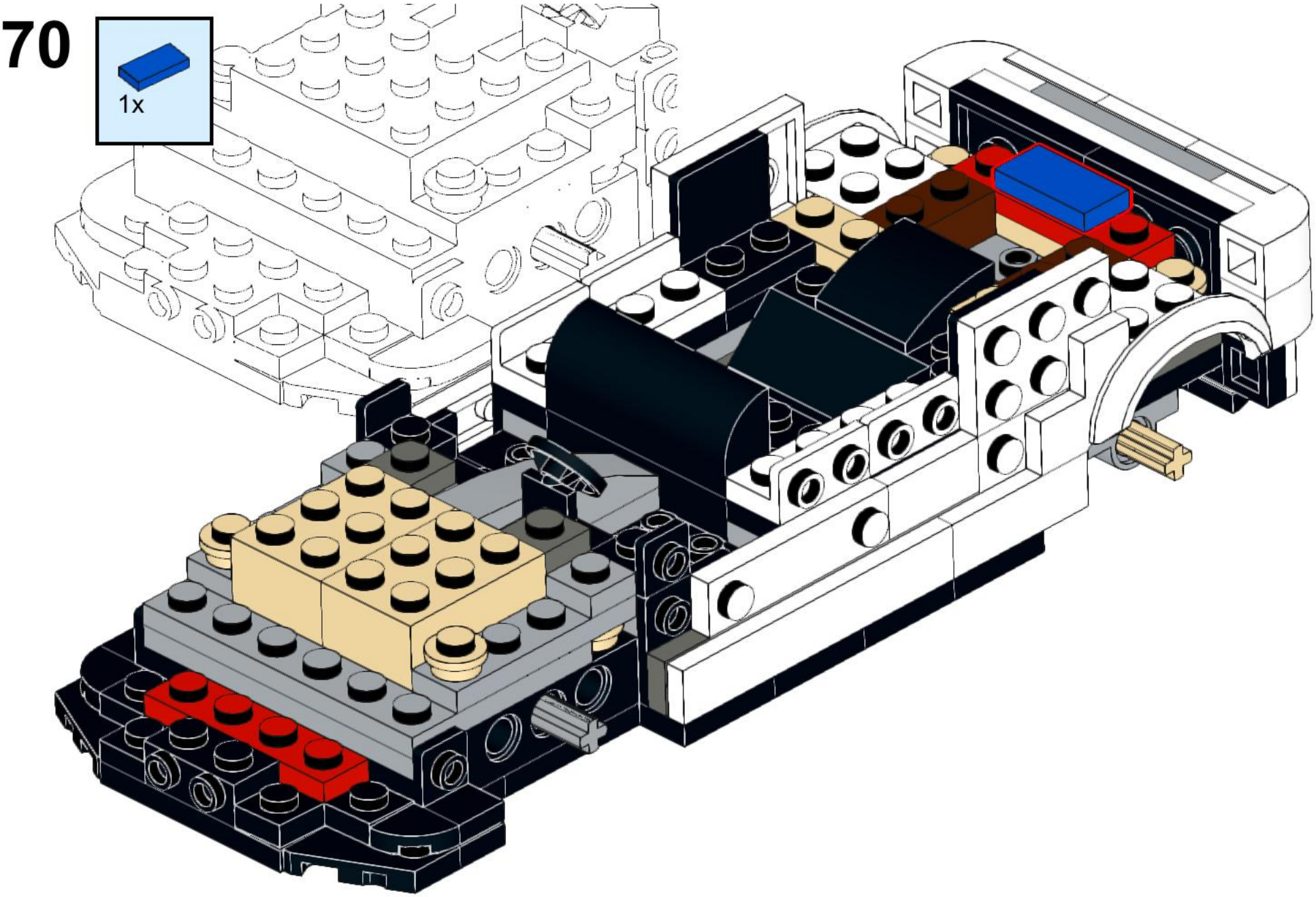

71

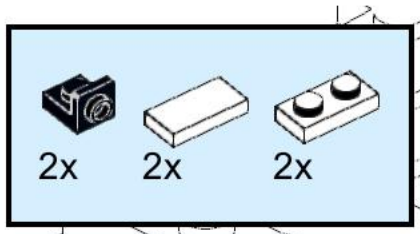

72

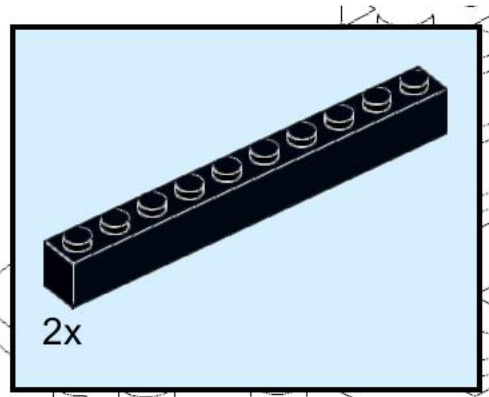

73

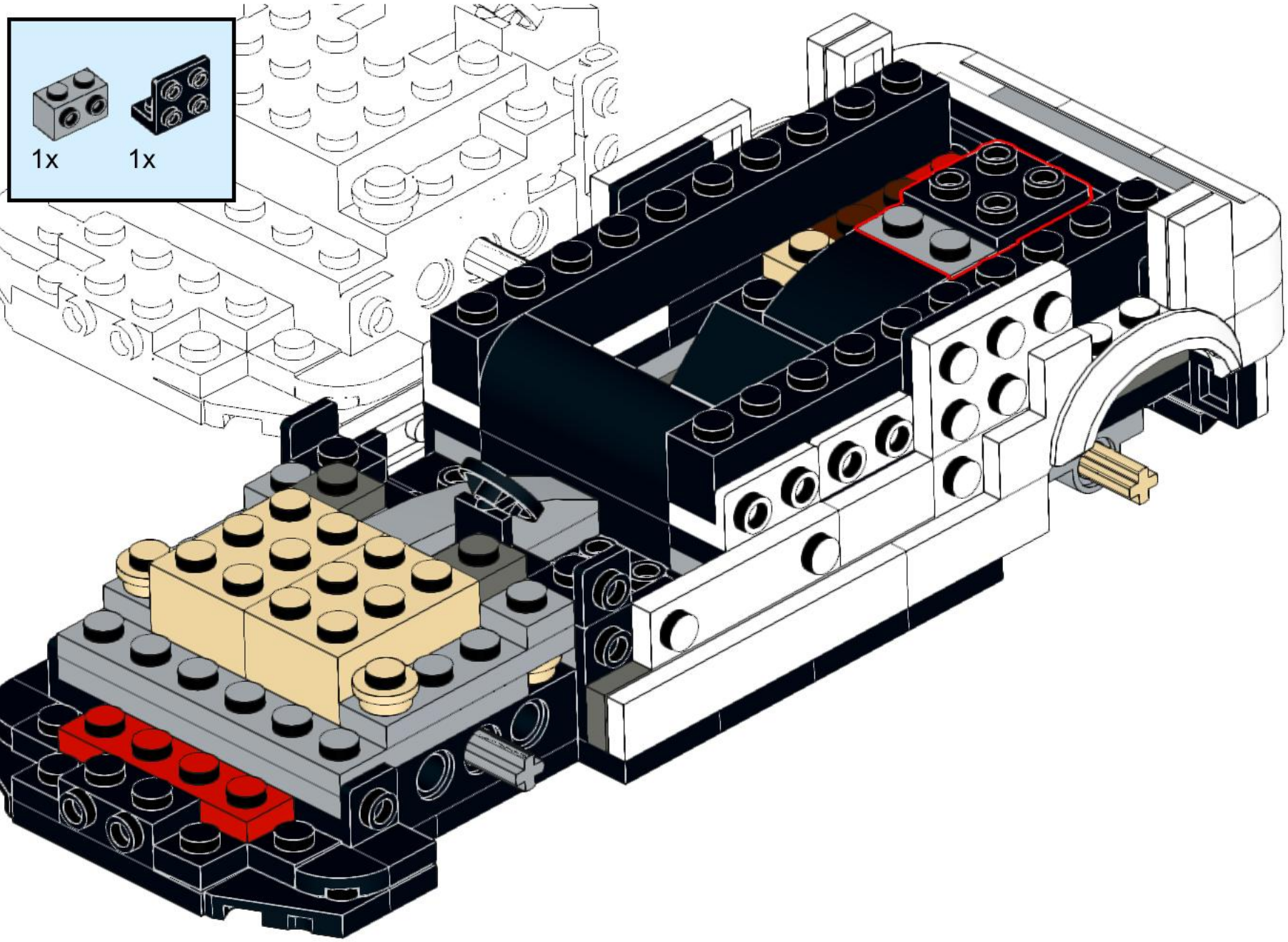

74

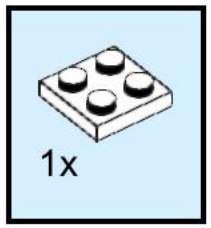



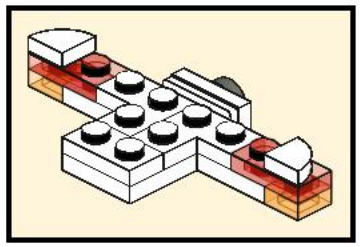

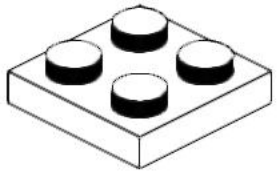

75

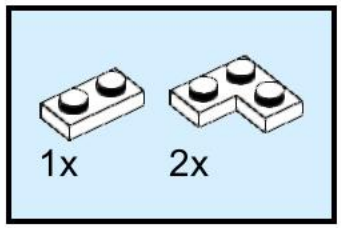

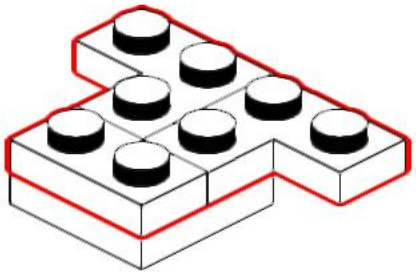

76

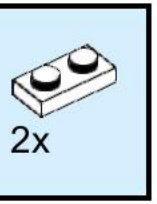

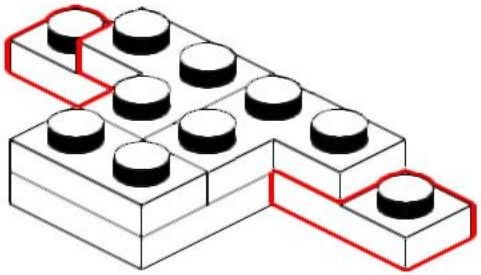

77

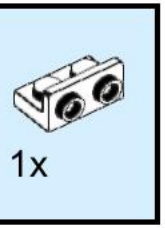

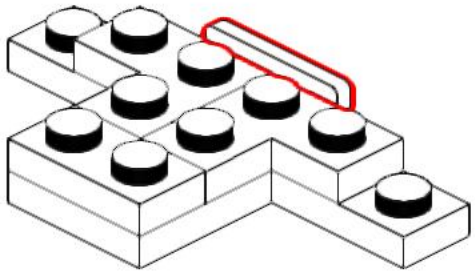

78

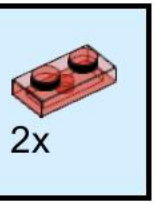

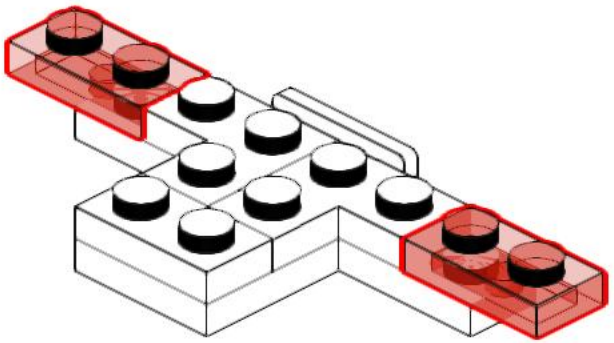

79

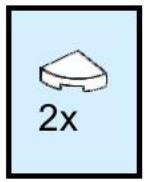

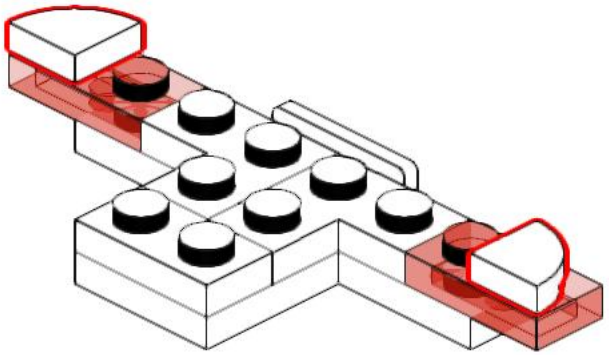

80

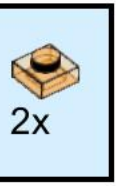

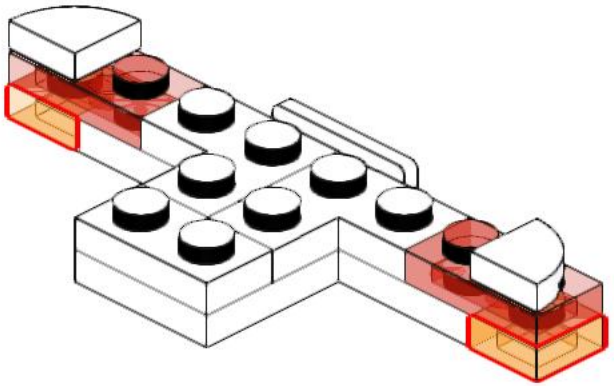

81

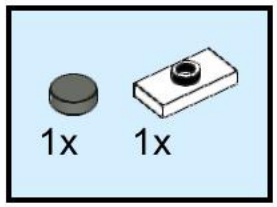

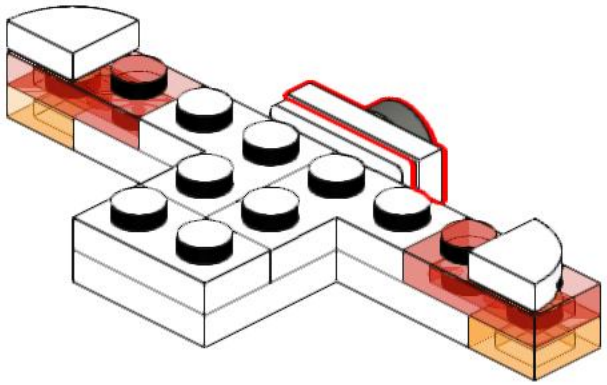

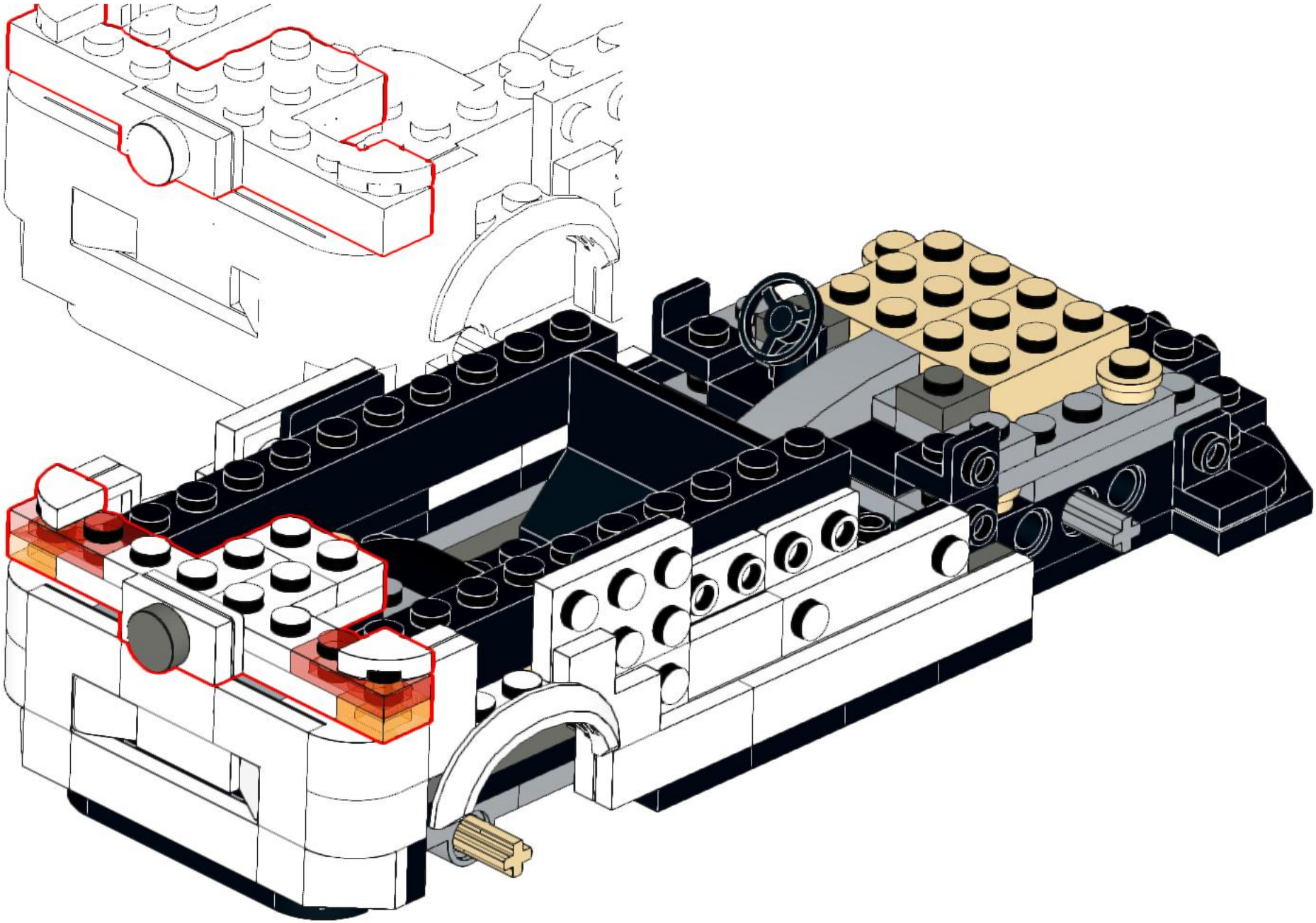

83

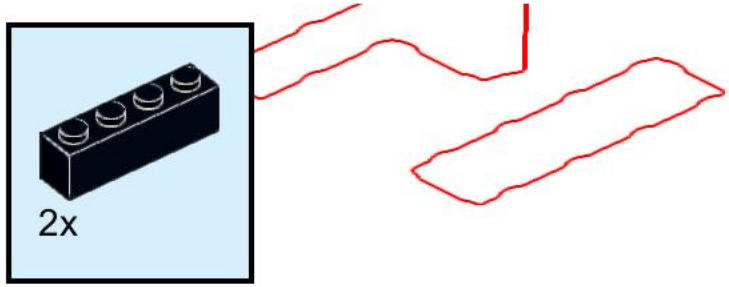

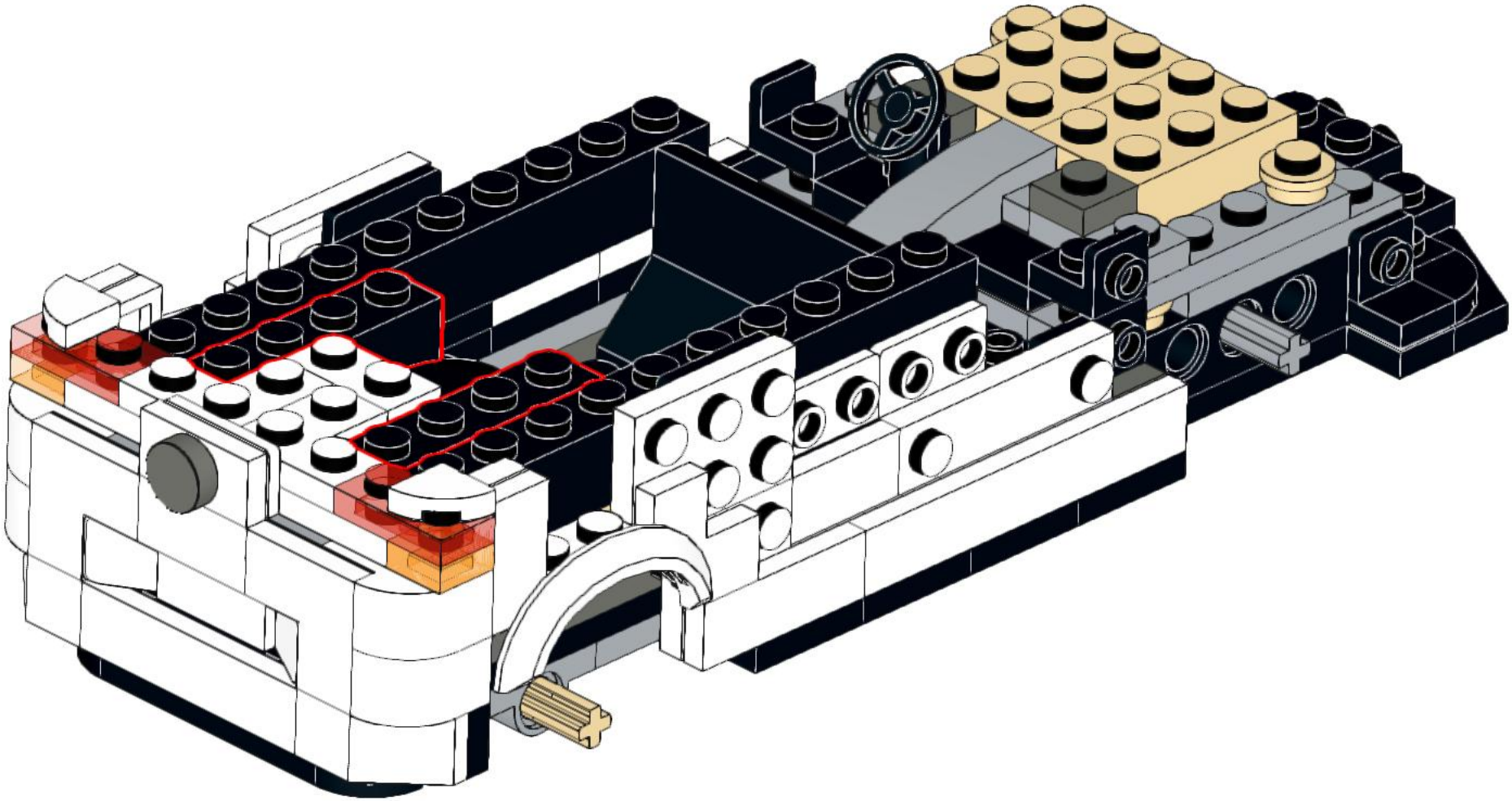

84

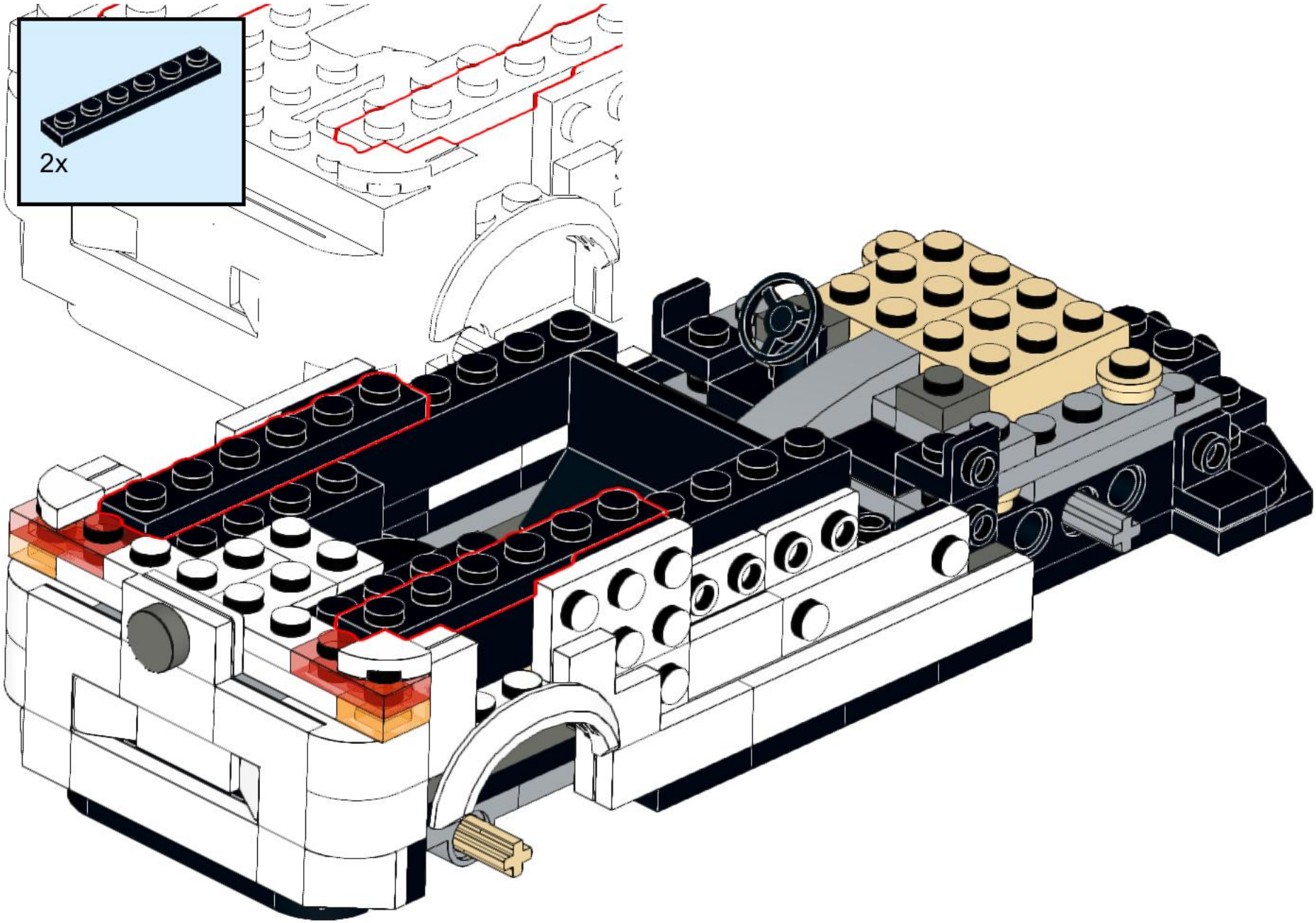

85

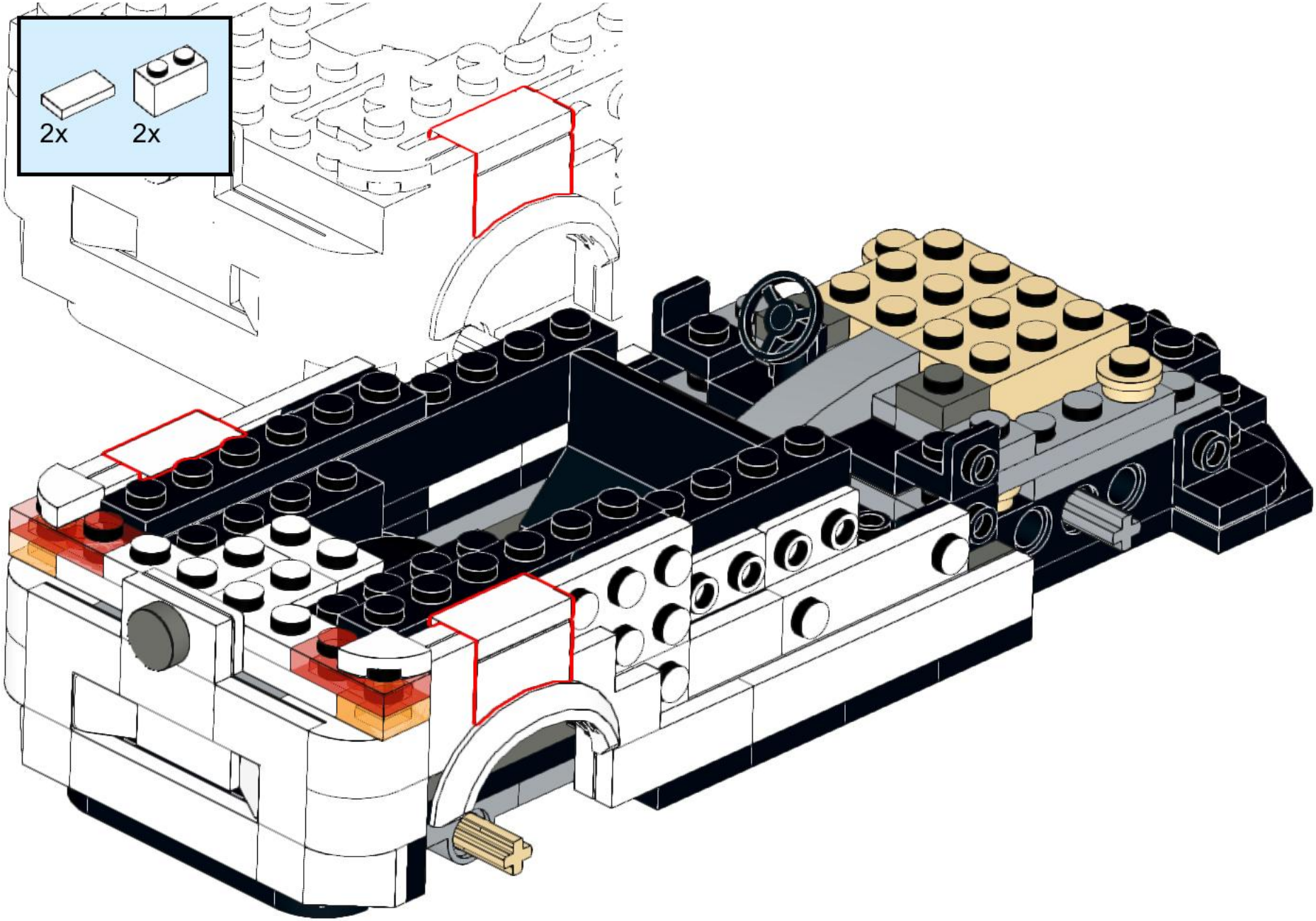

86

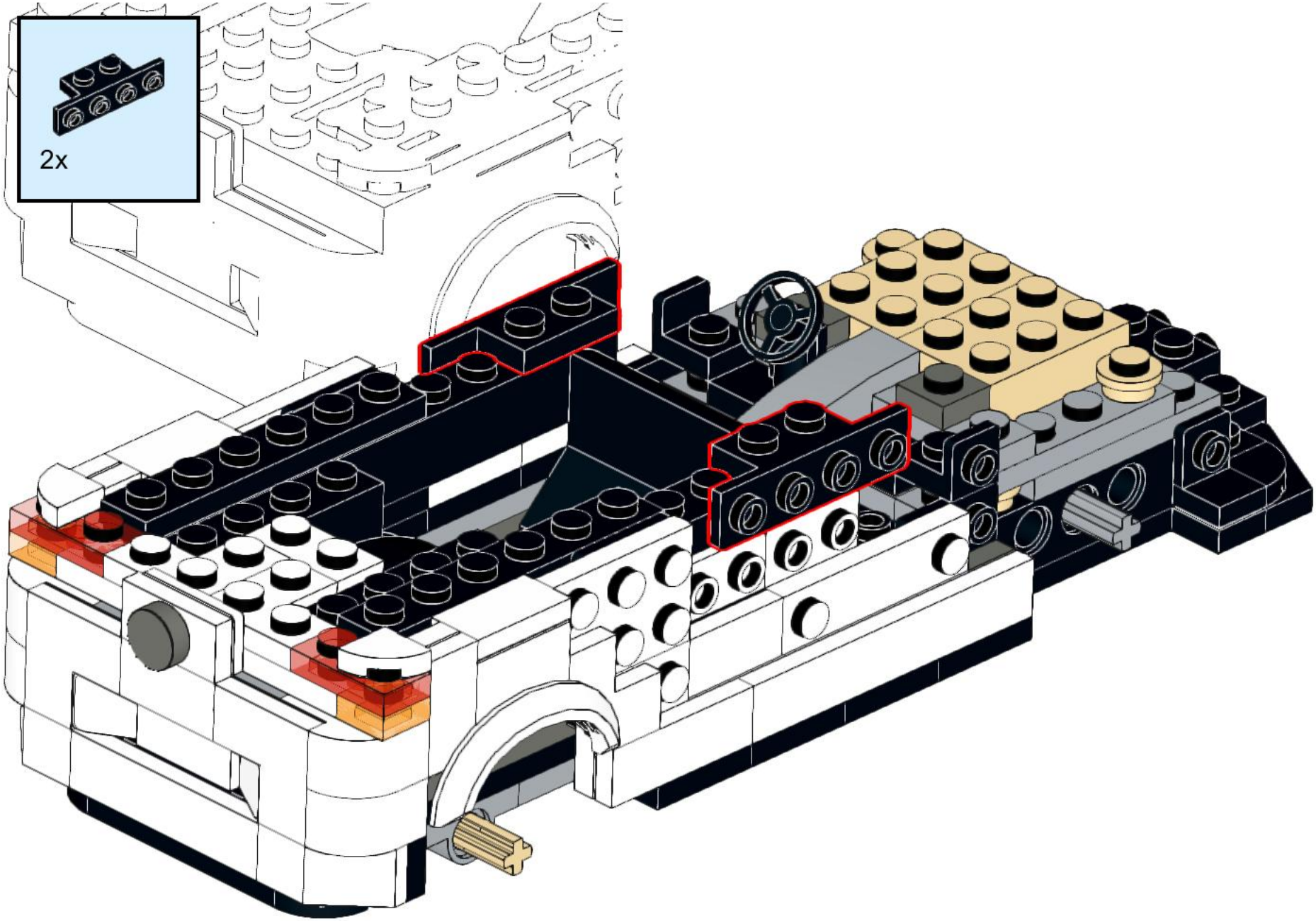

87

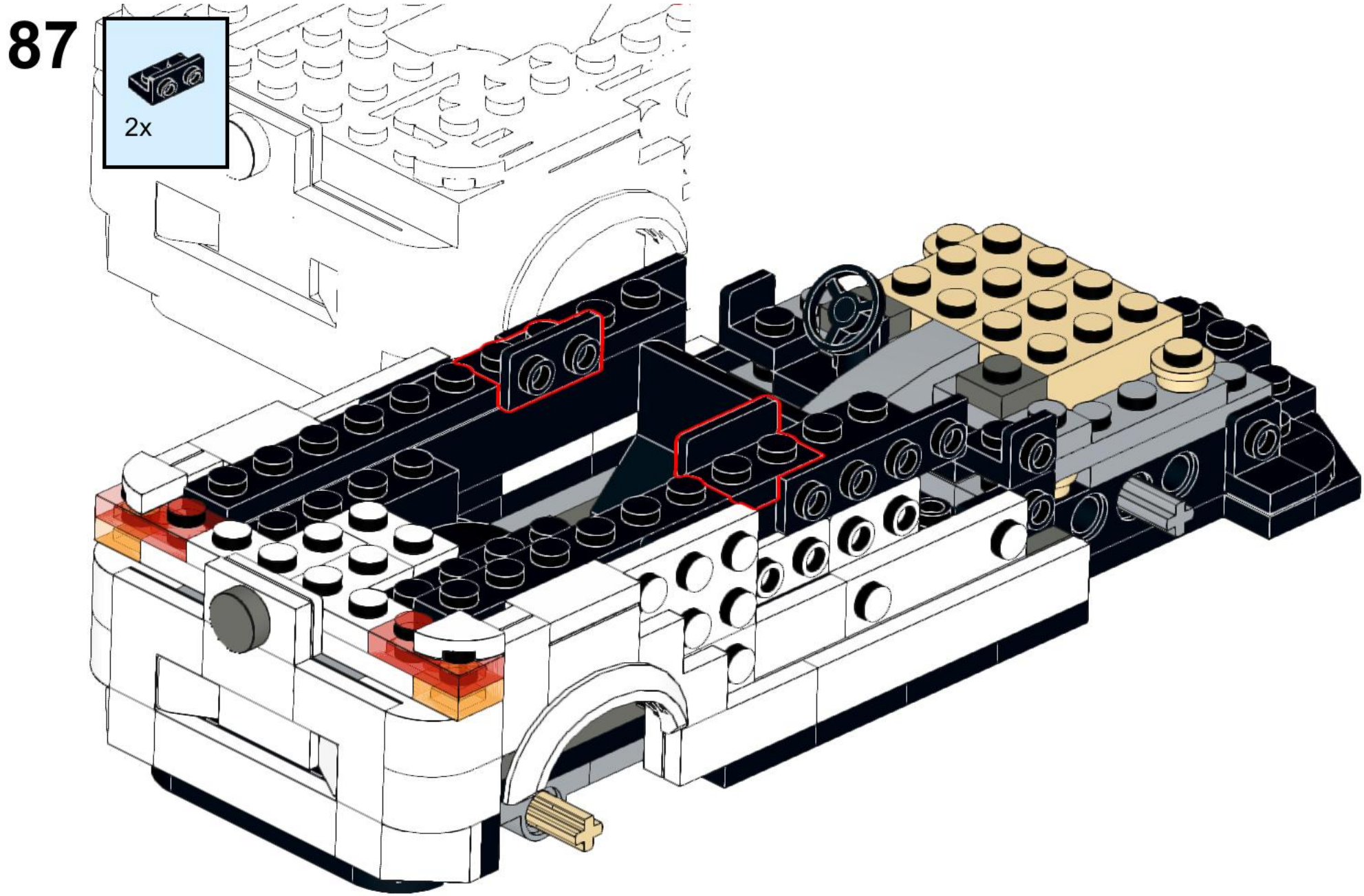

88

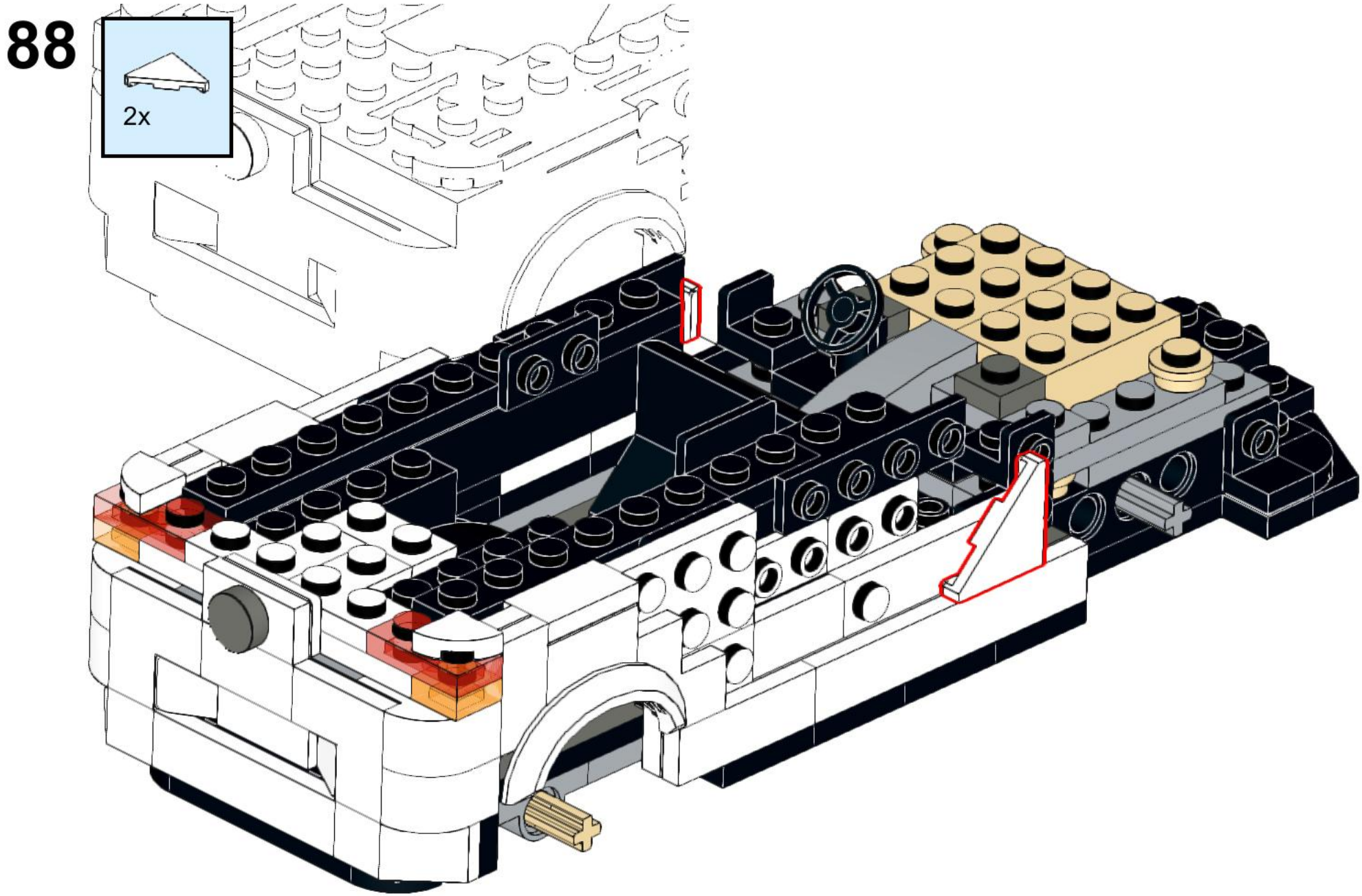

89

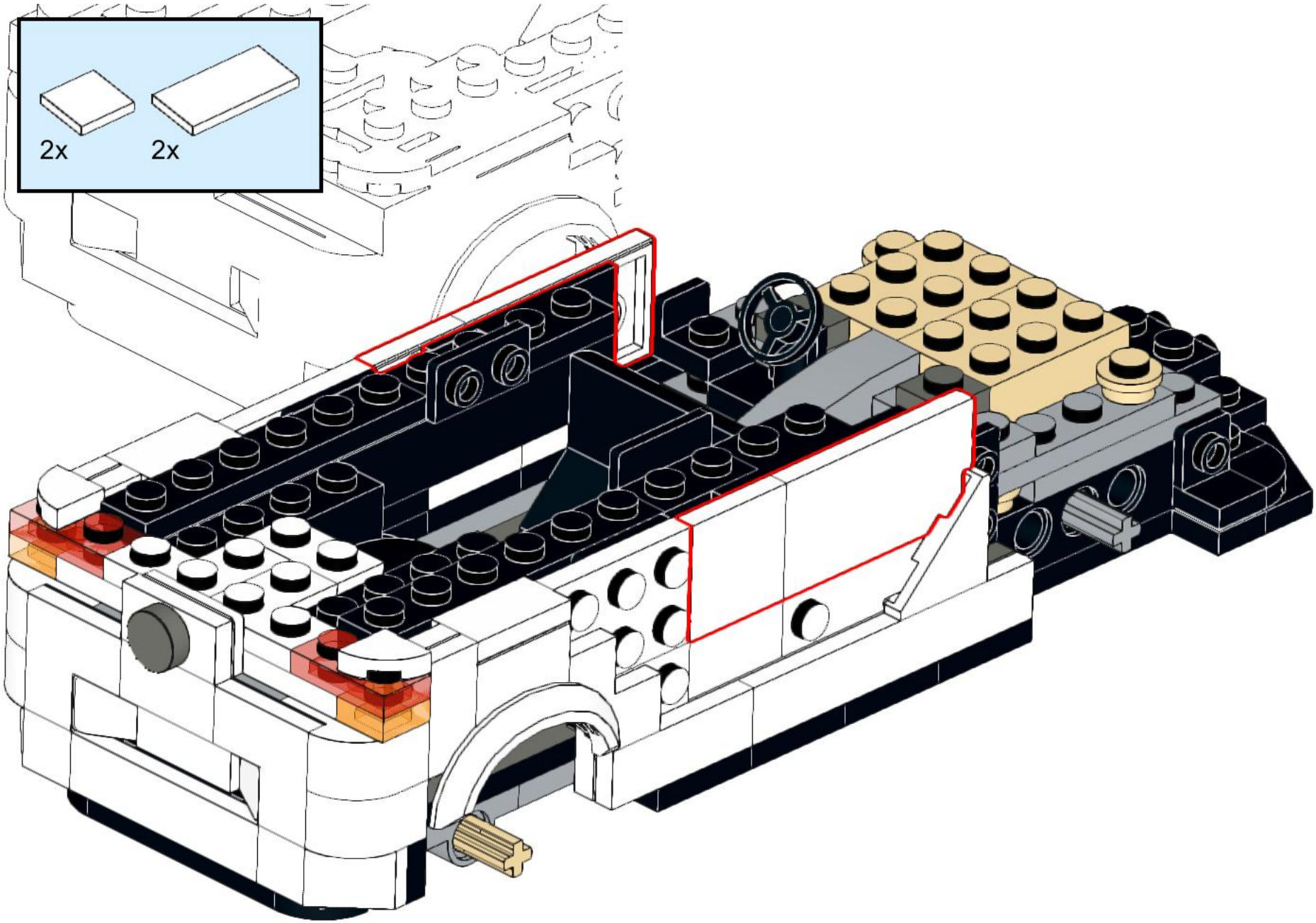

90

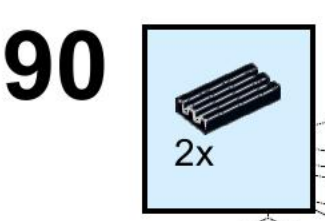

91

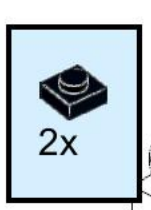

92

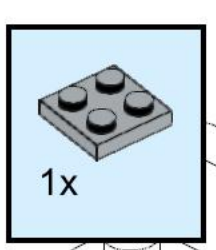

93

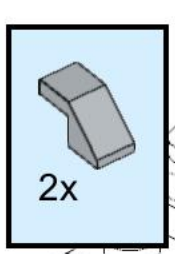

94

2x

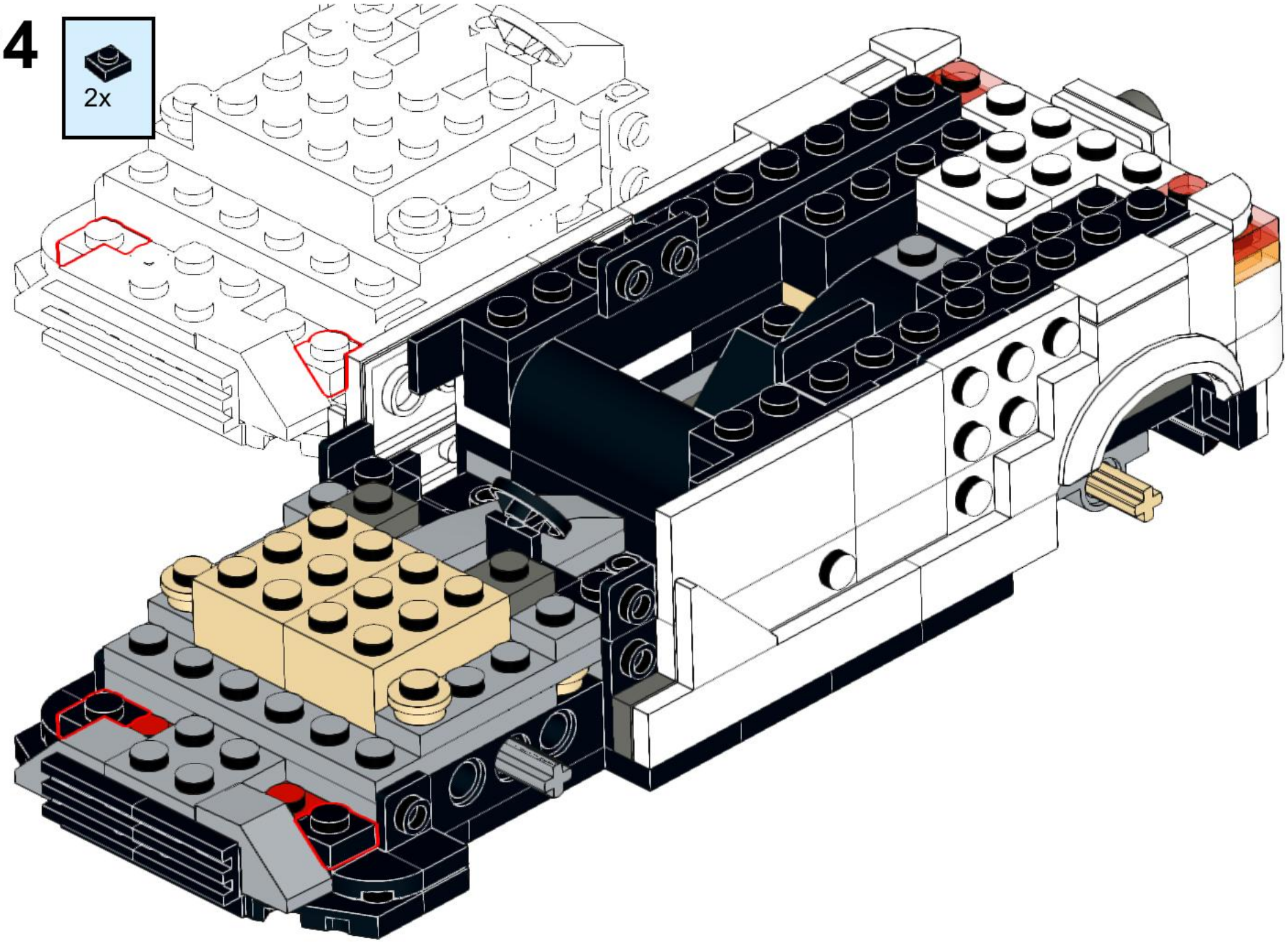

95

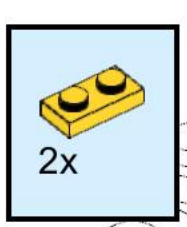

96

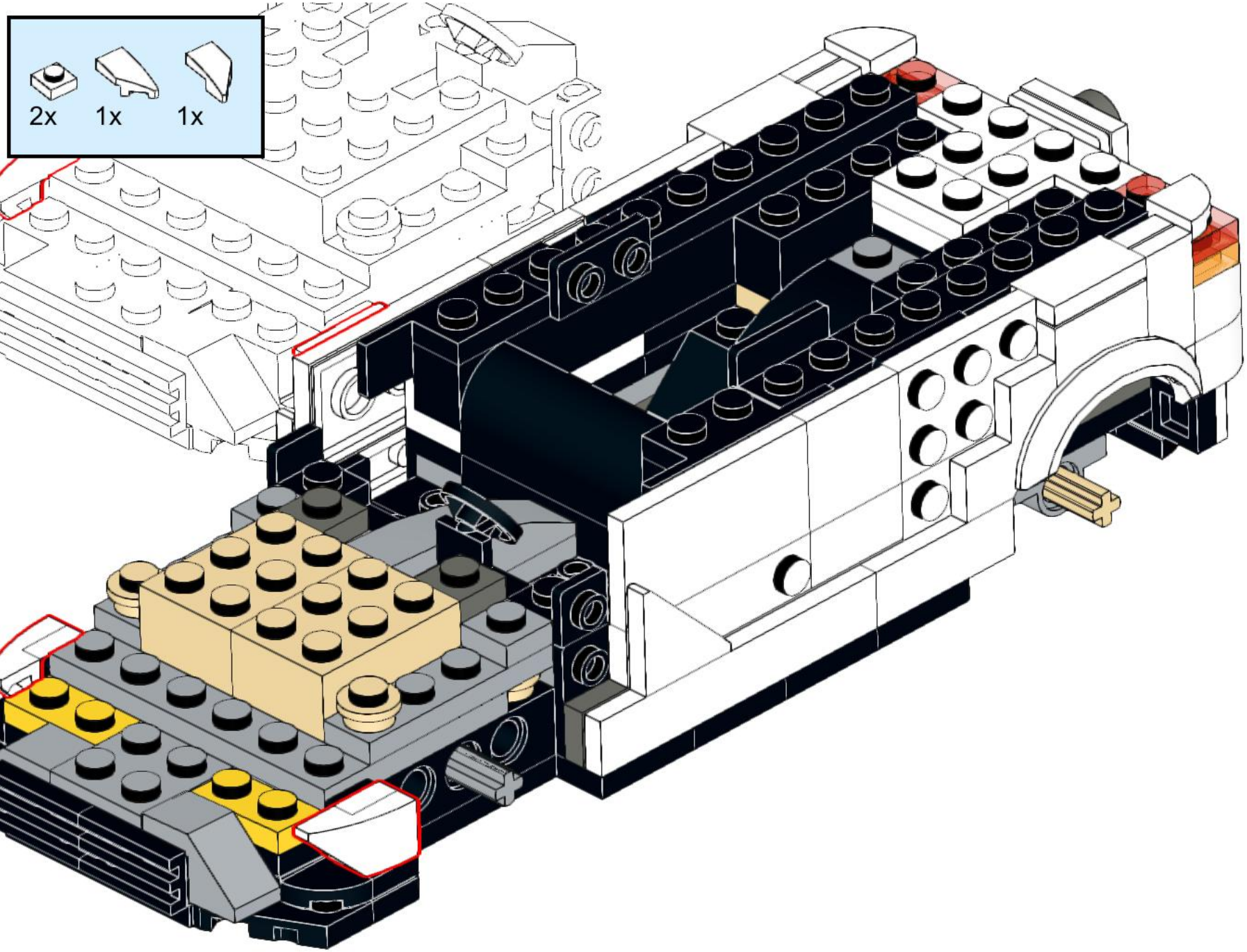

97

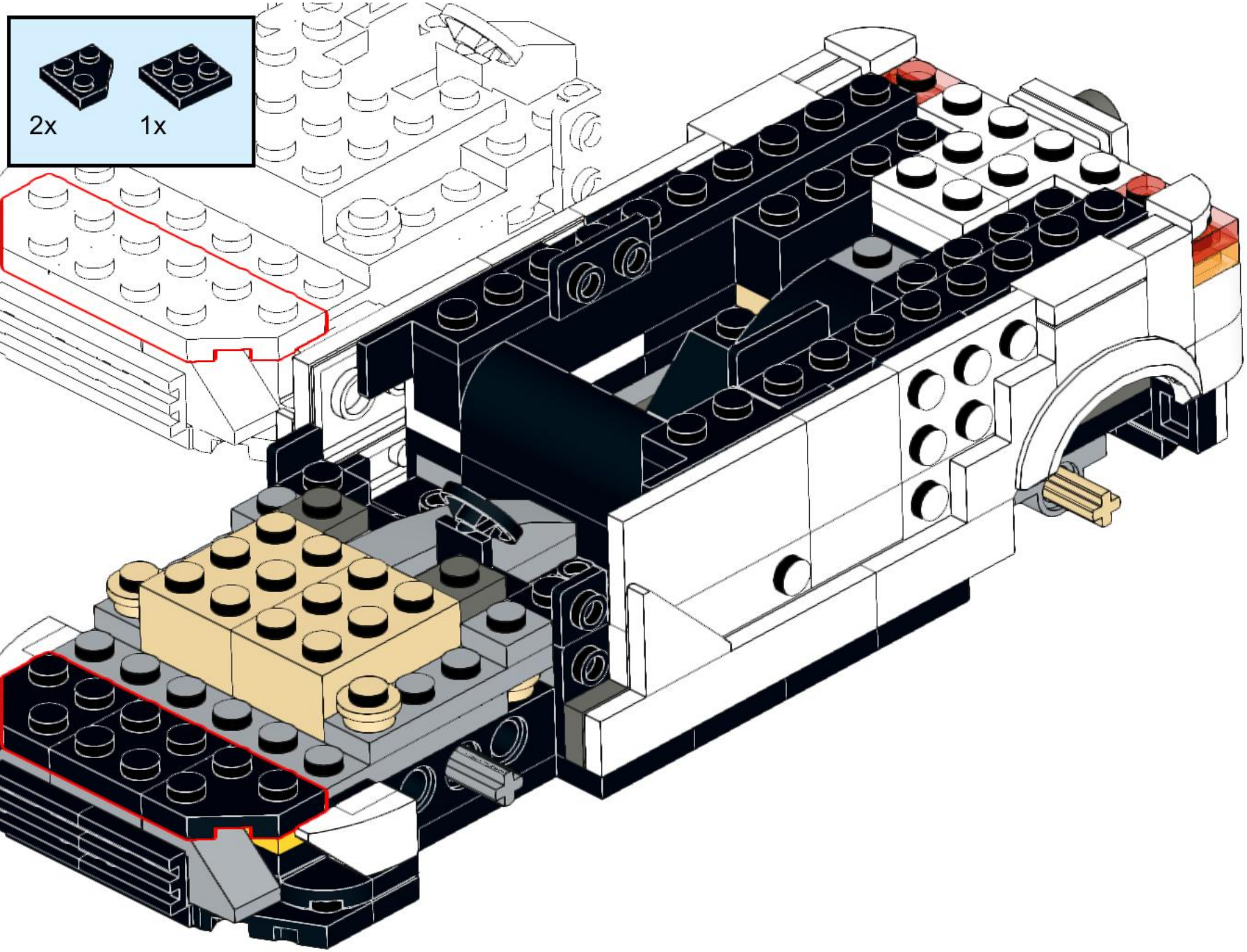

98

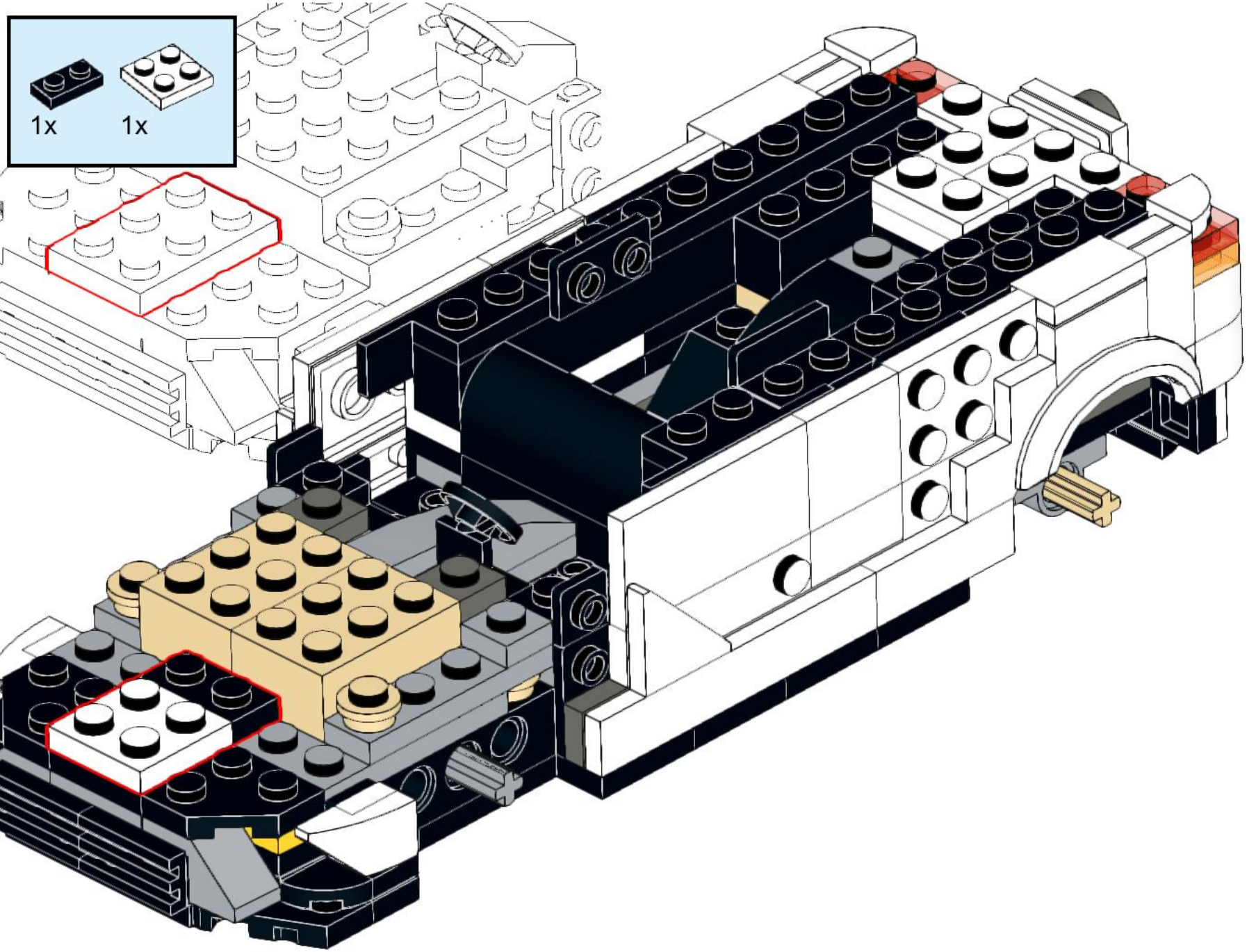

99

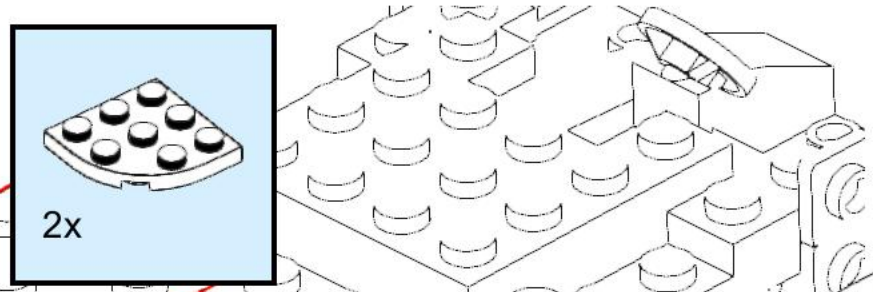

100

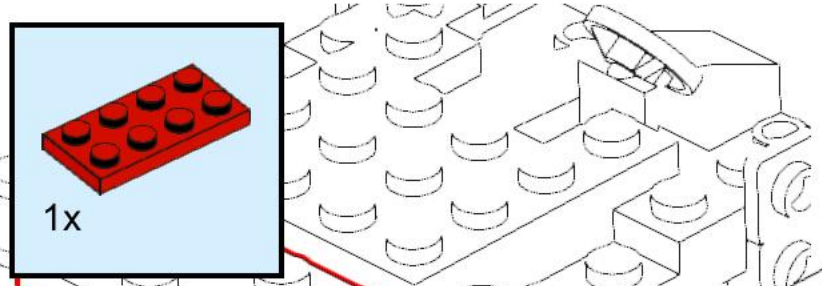

101

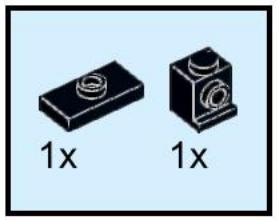

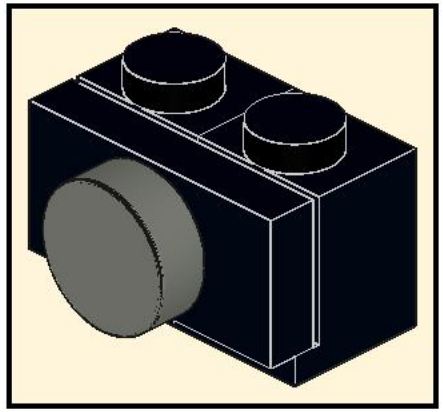



102

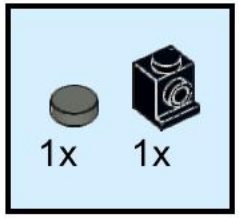



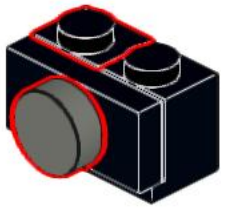

103

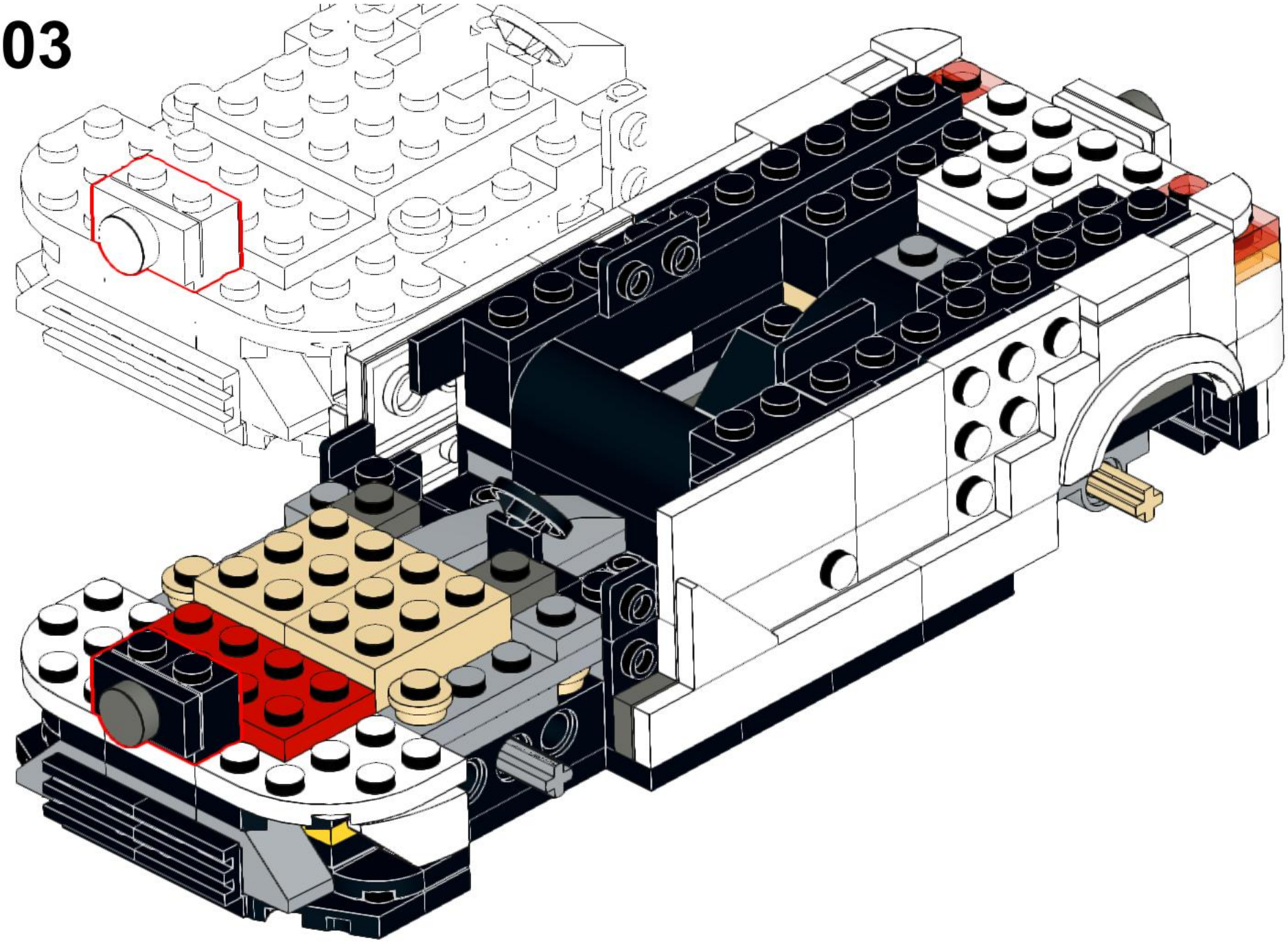

104

2x

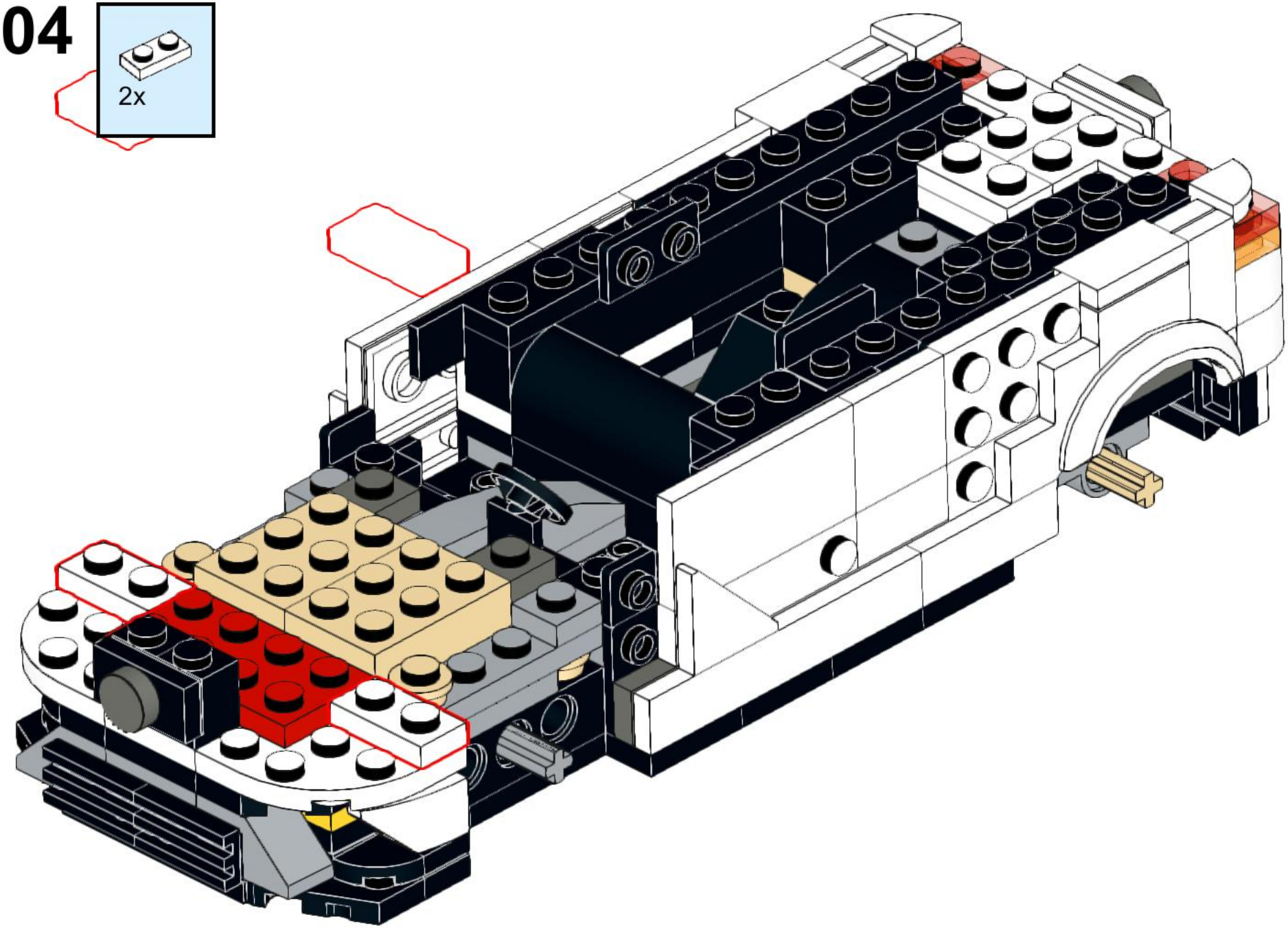

105

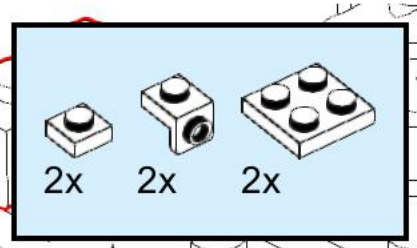

106

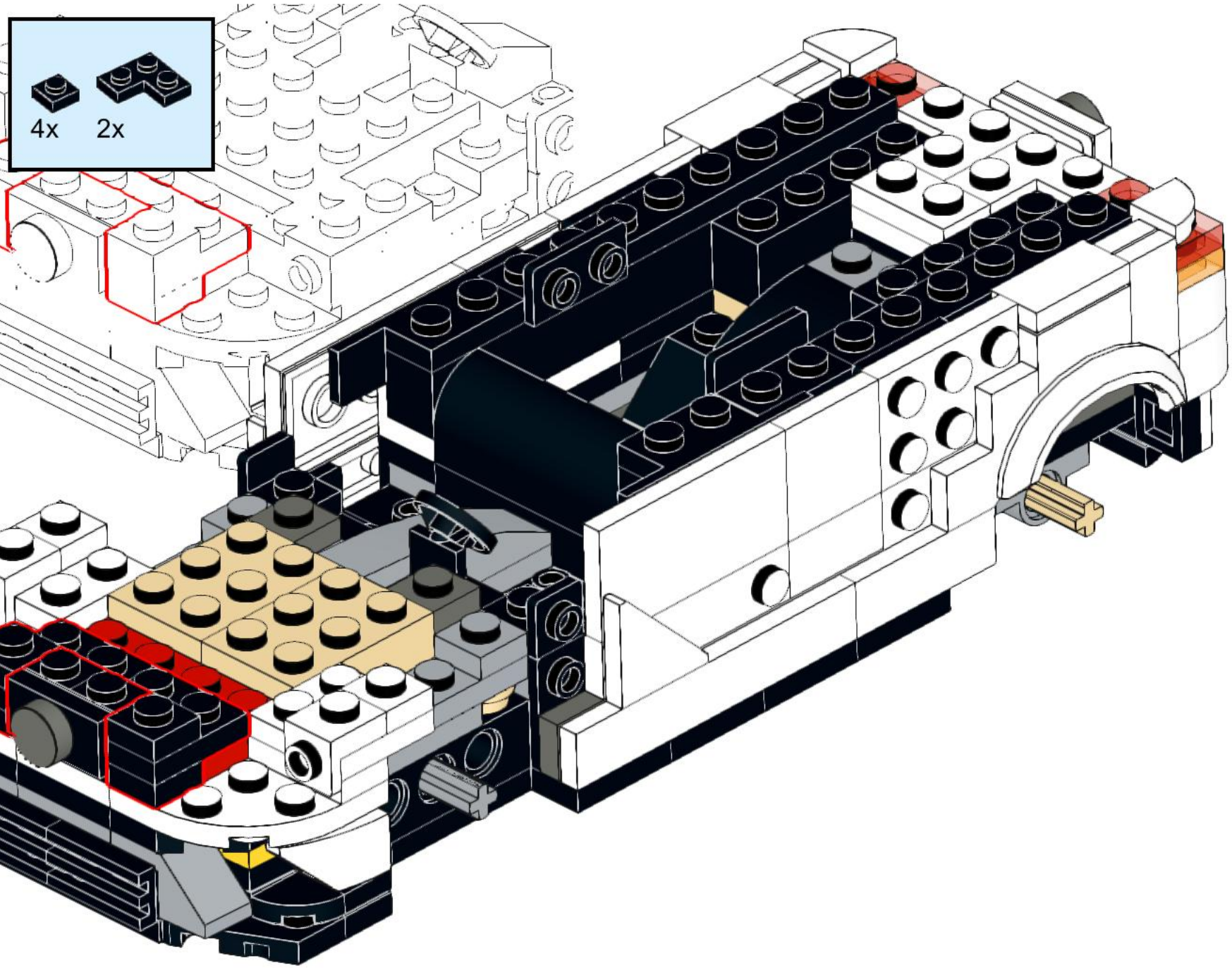

107

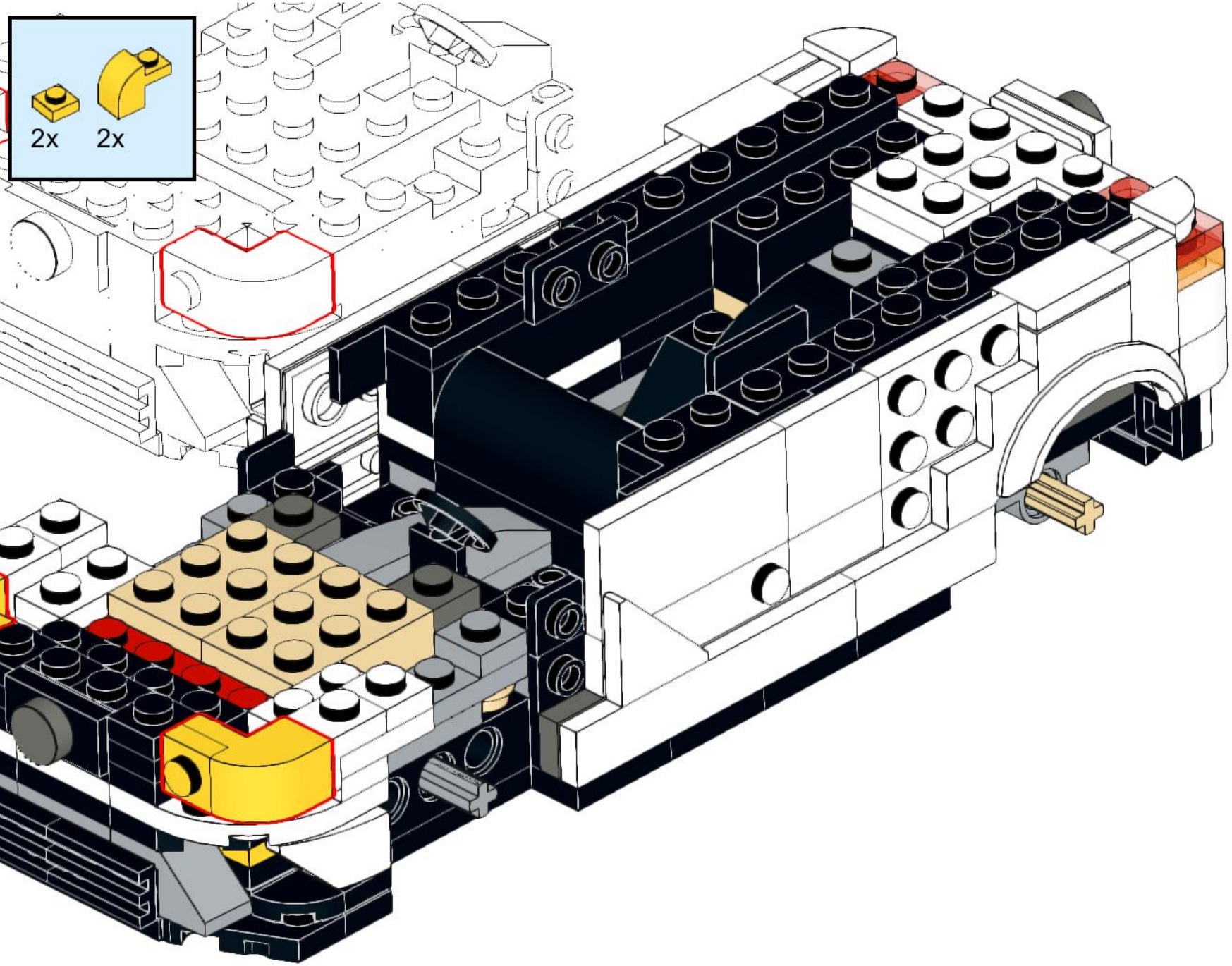

108

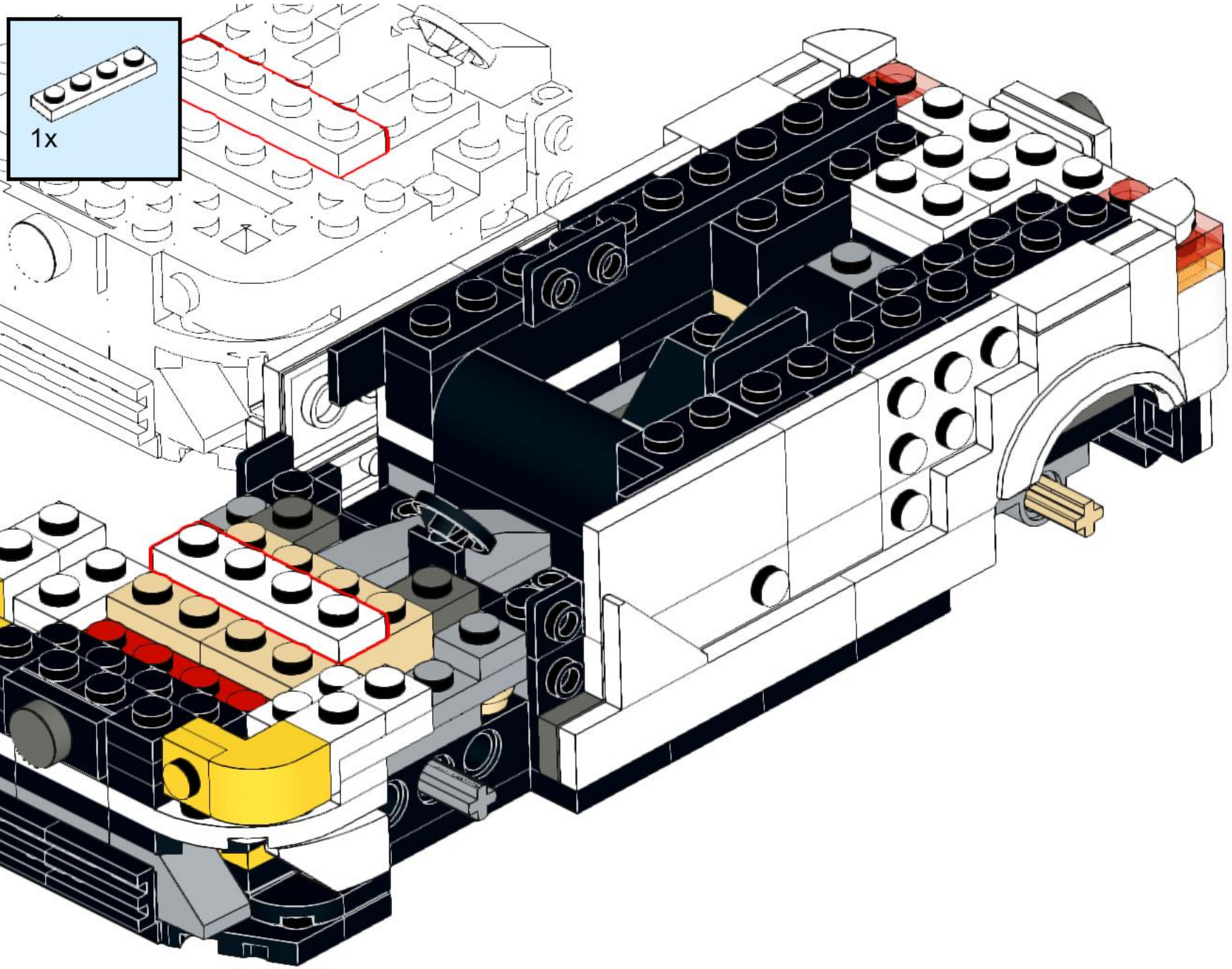

109

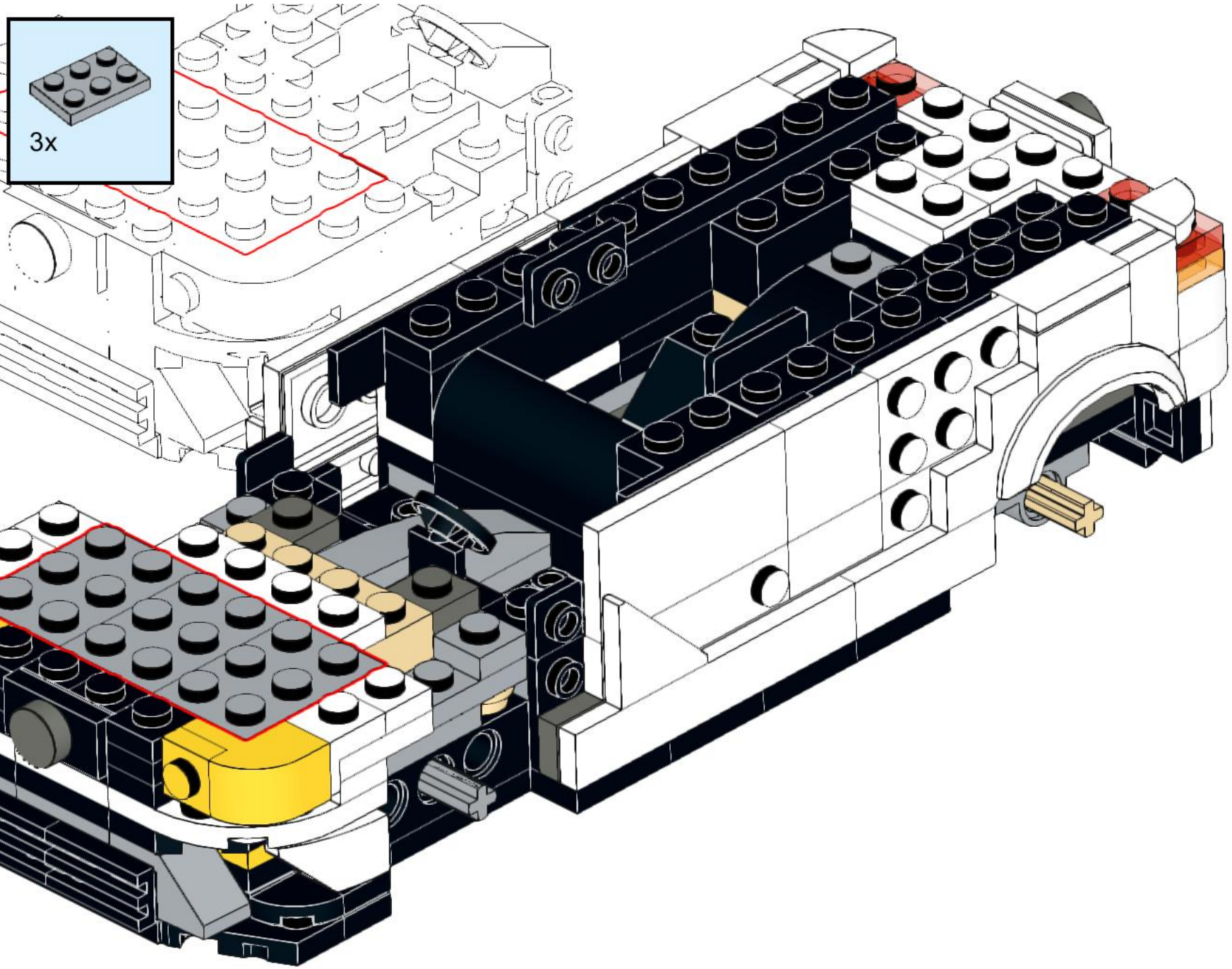

110

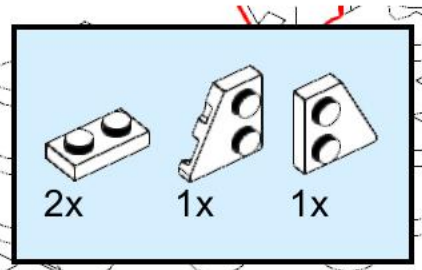

111

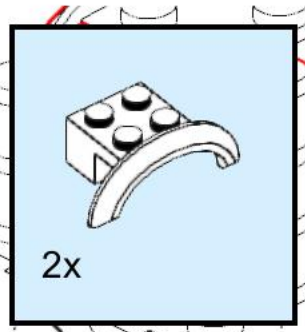

112

2x

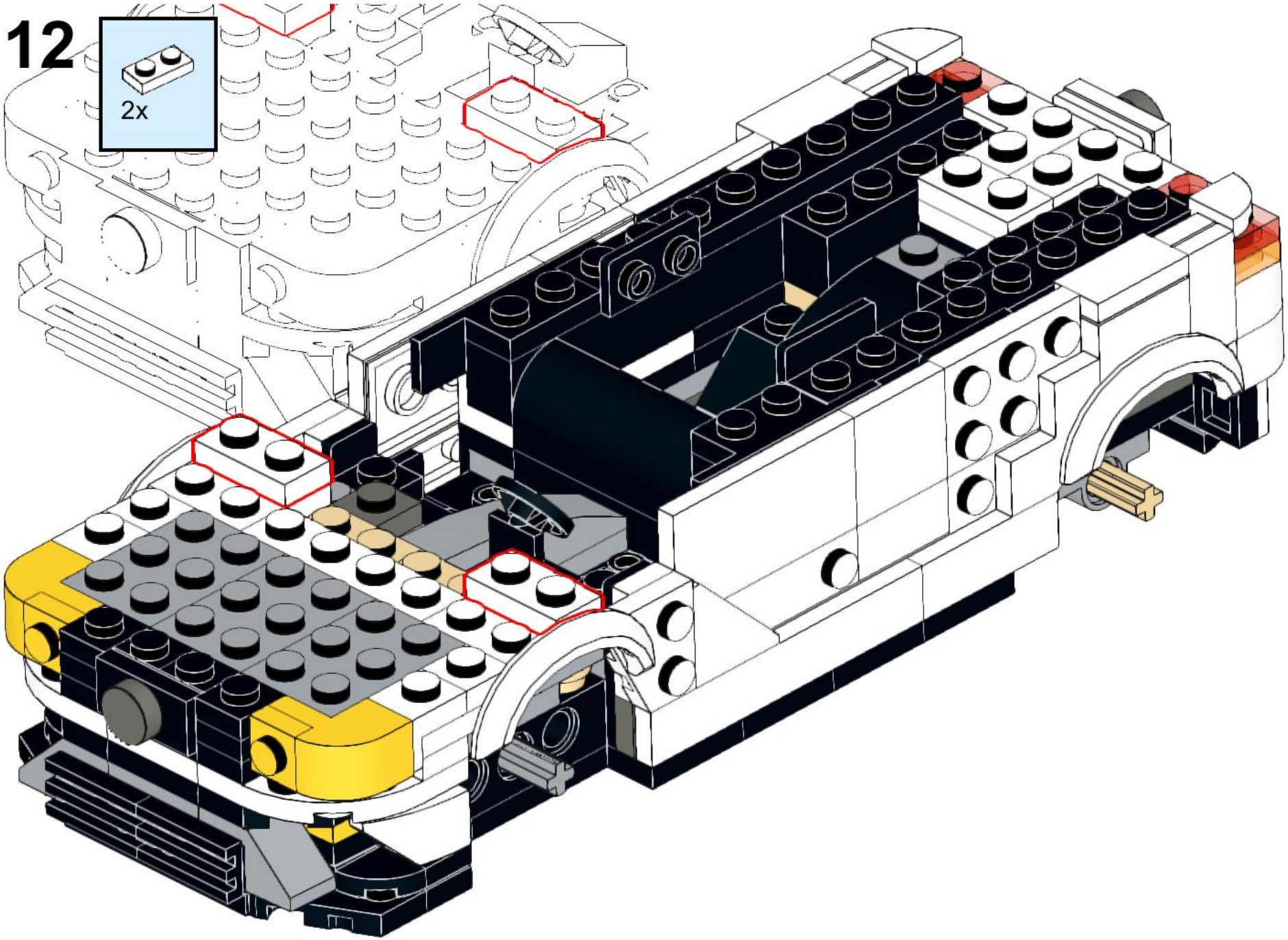

113

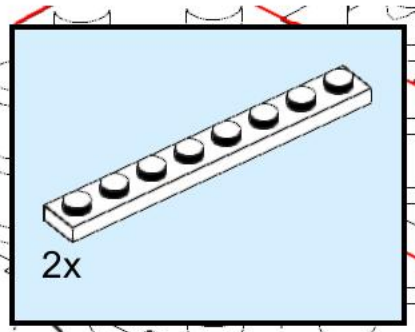

114

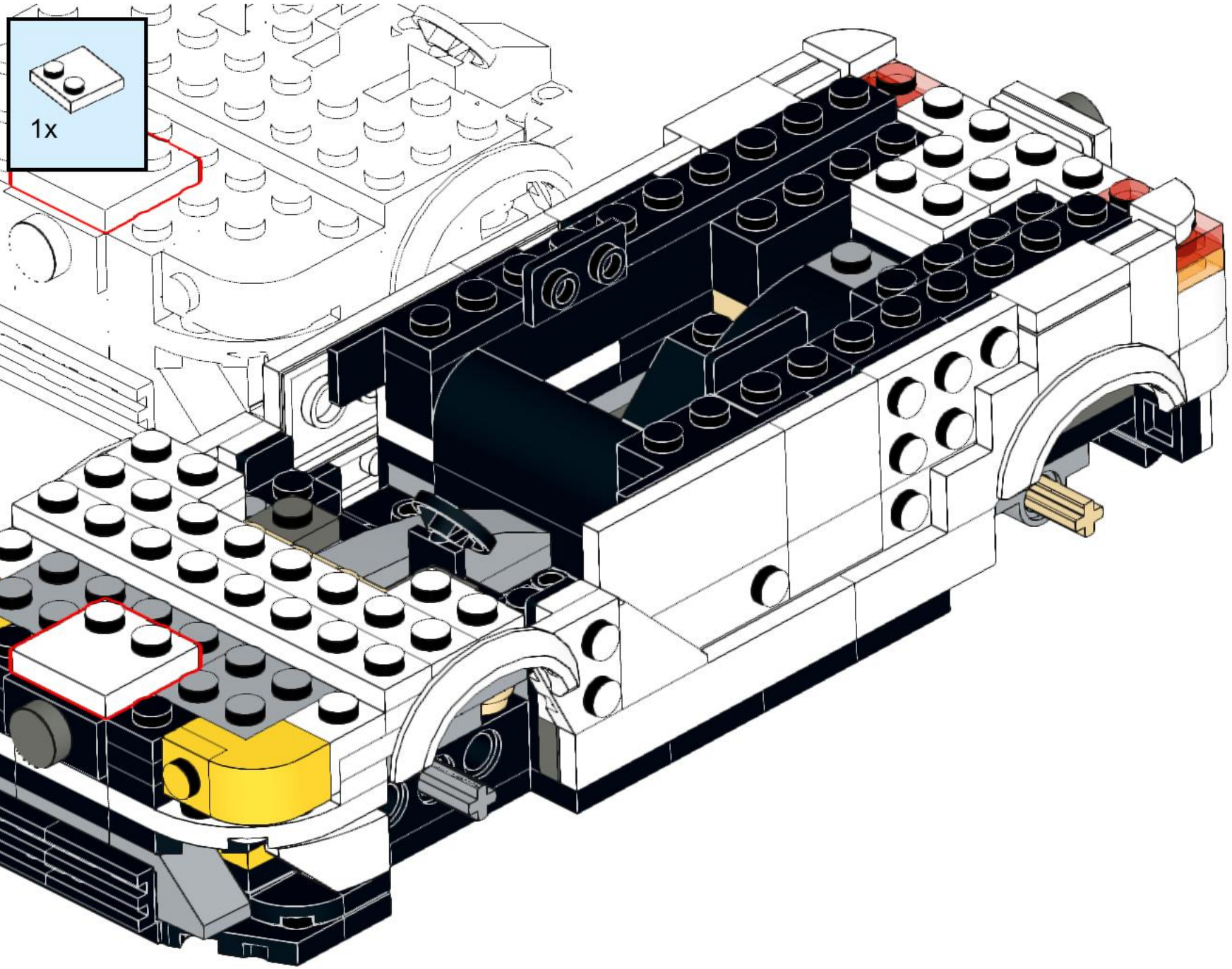

115

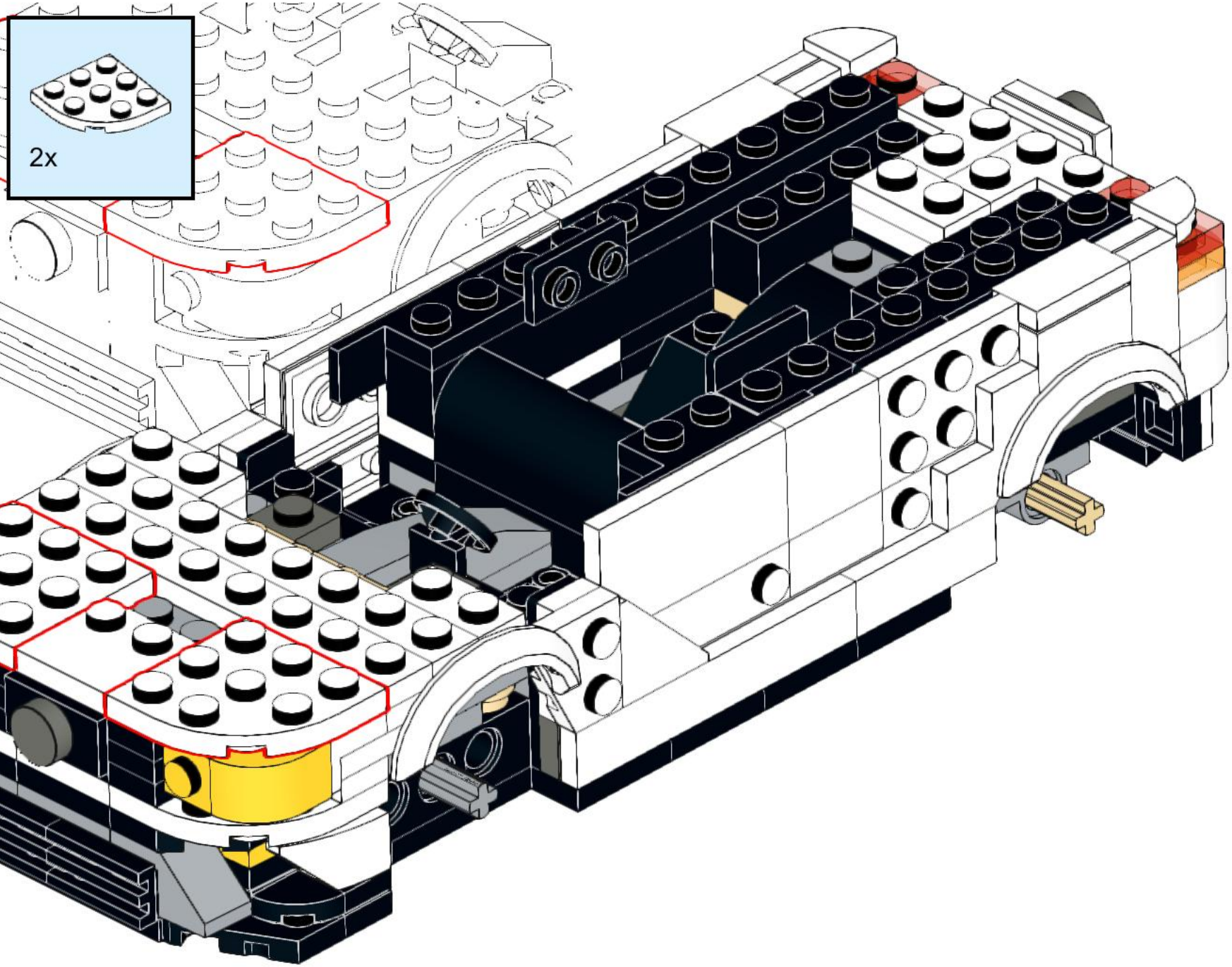

116

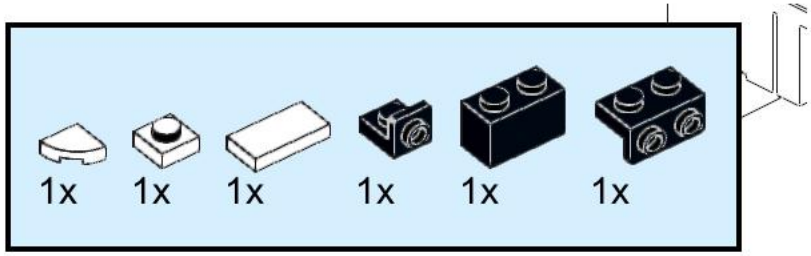

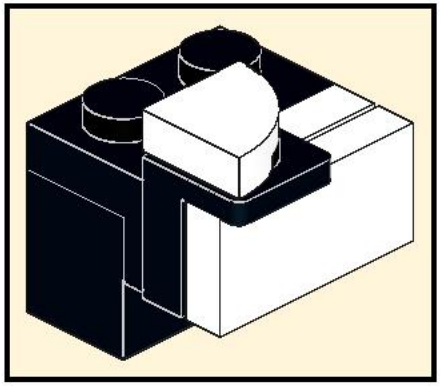

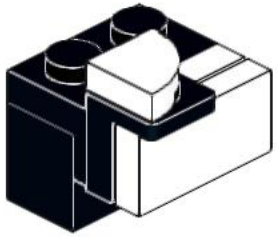

117

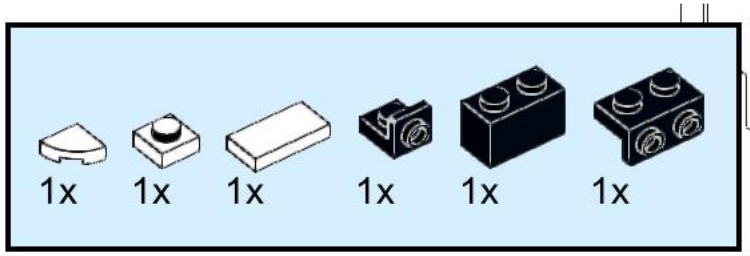

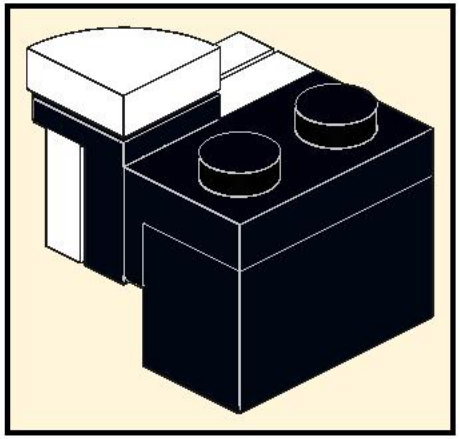

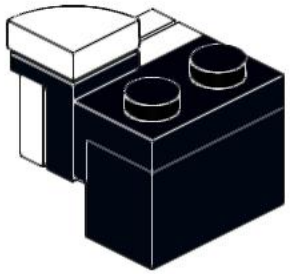

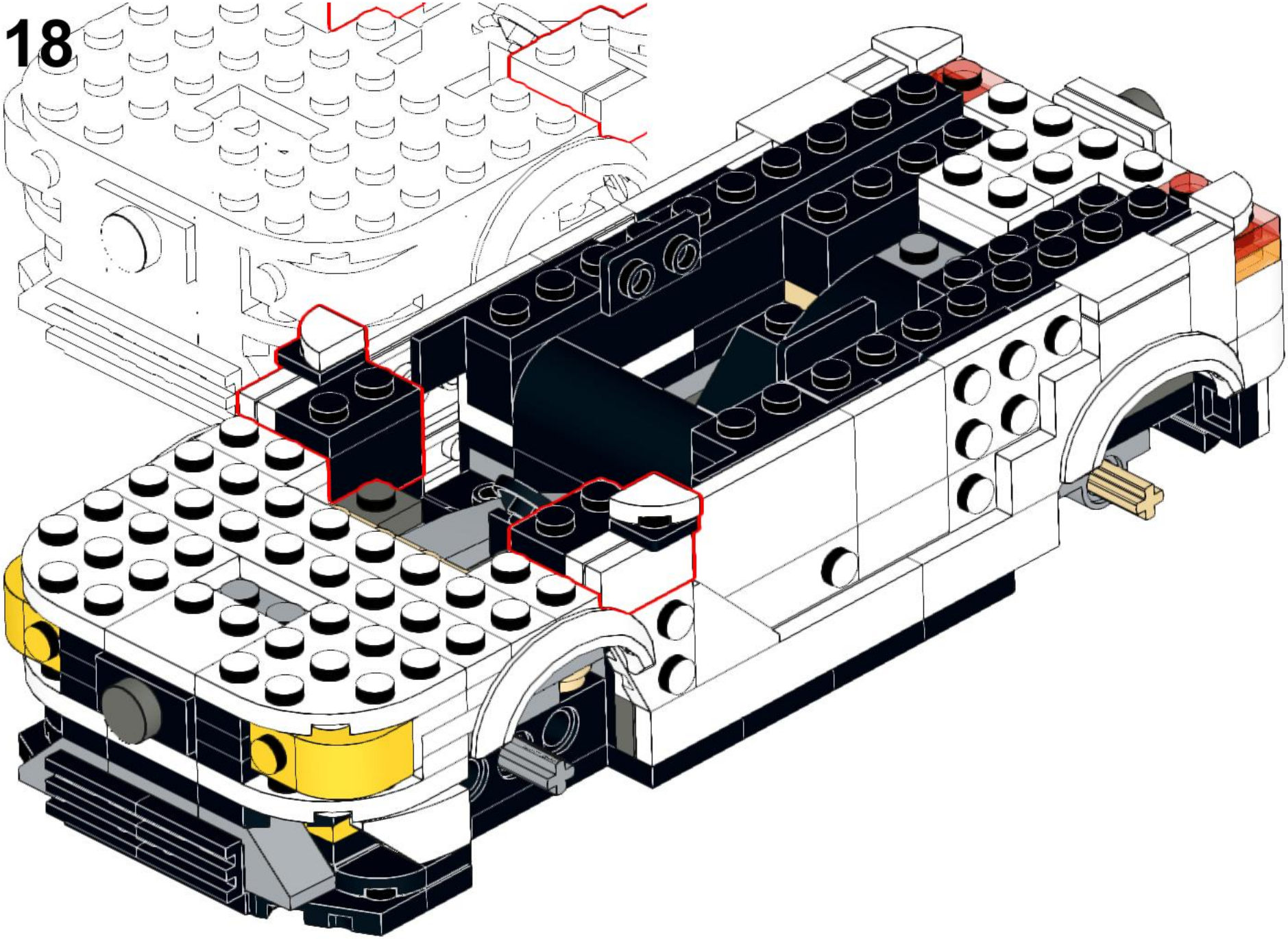

119

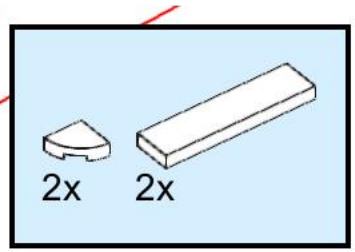

120

4x

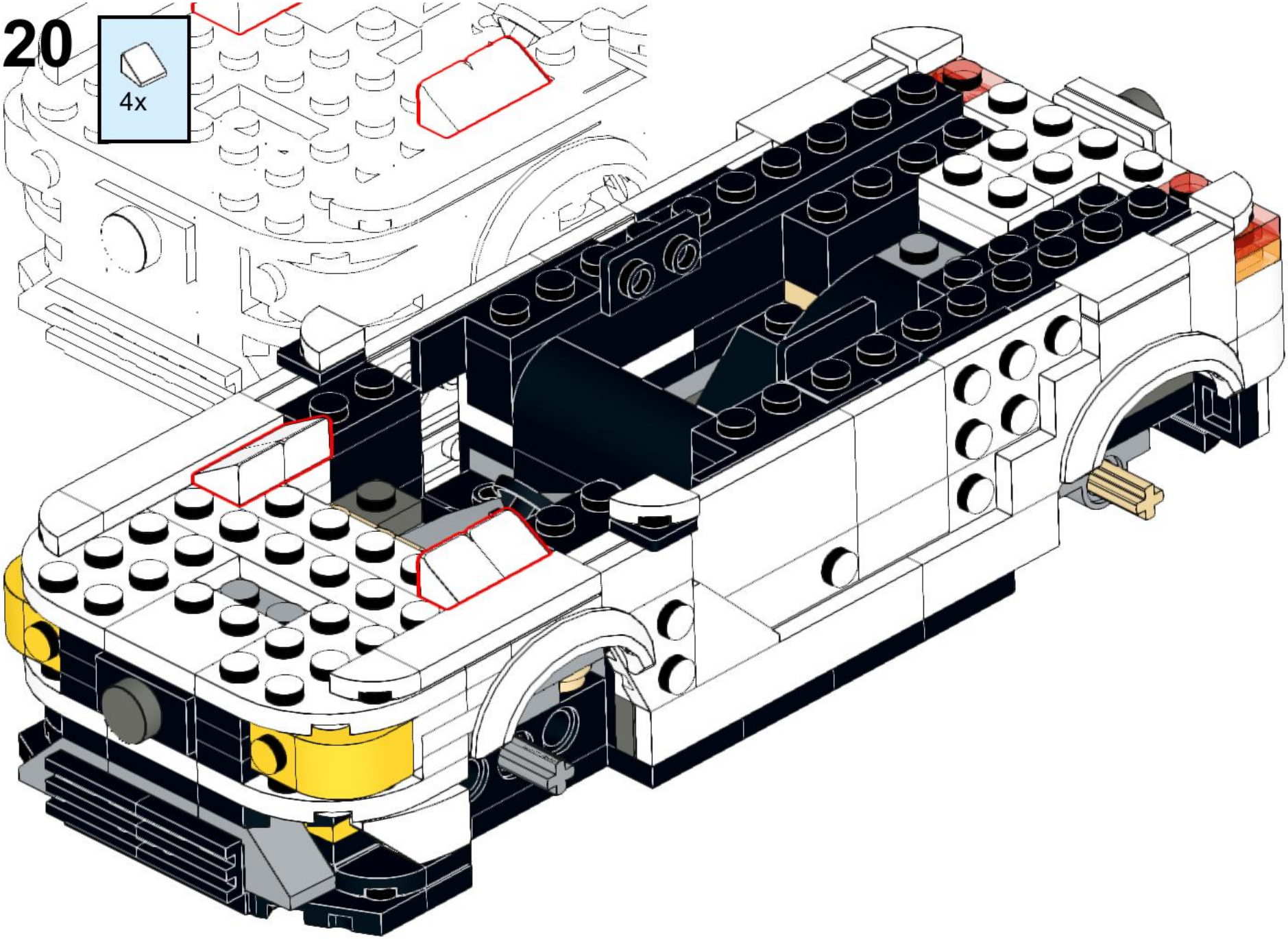

121

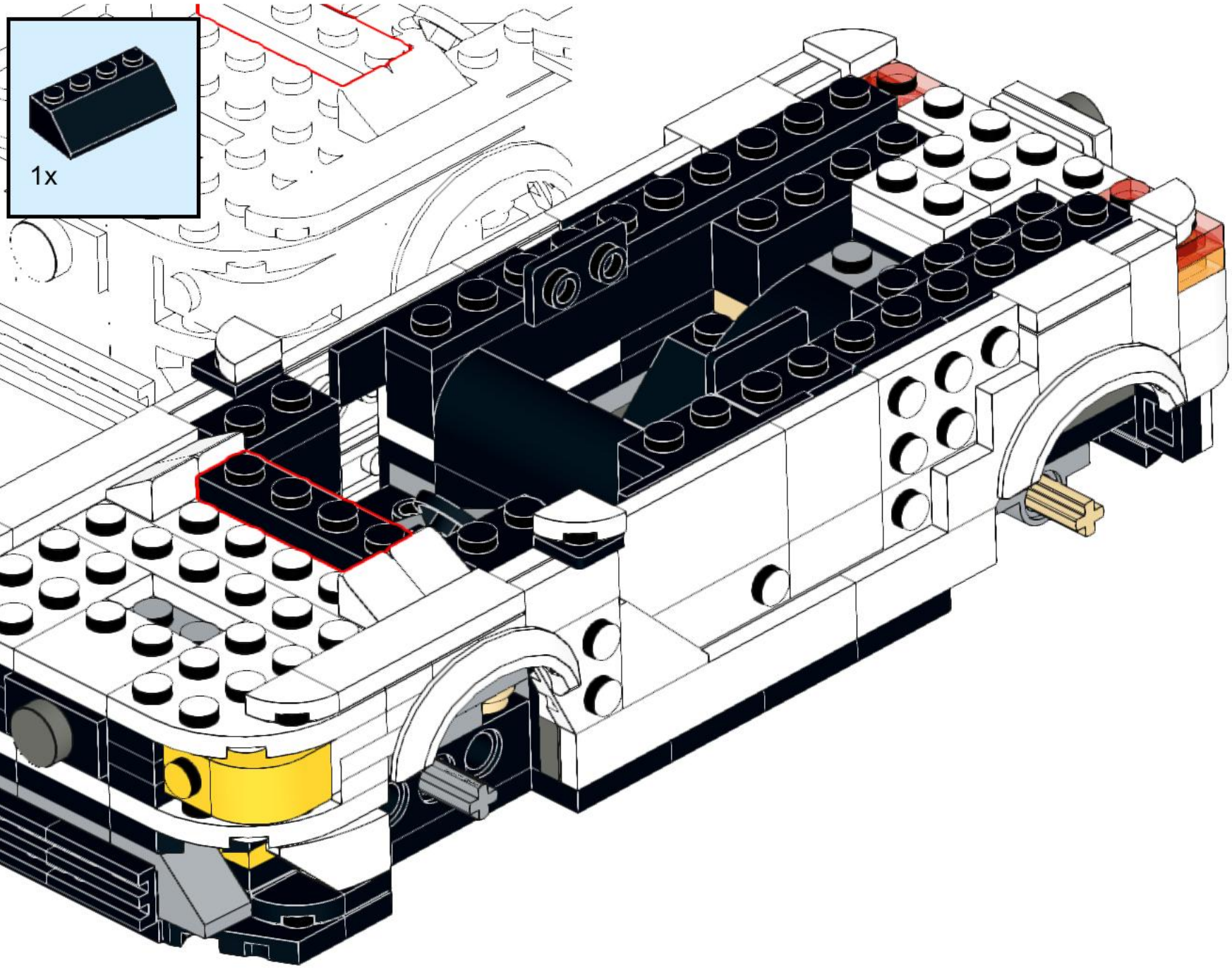

122

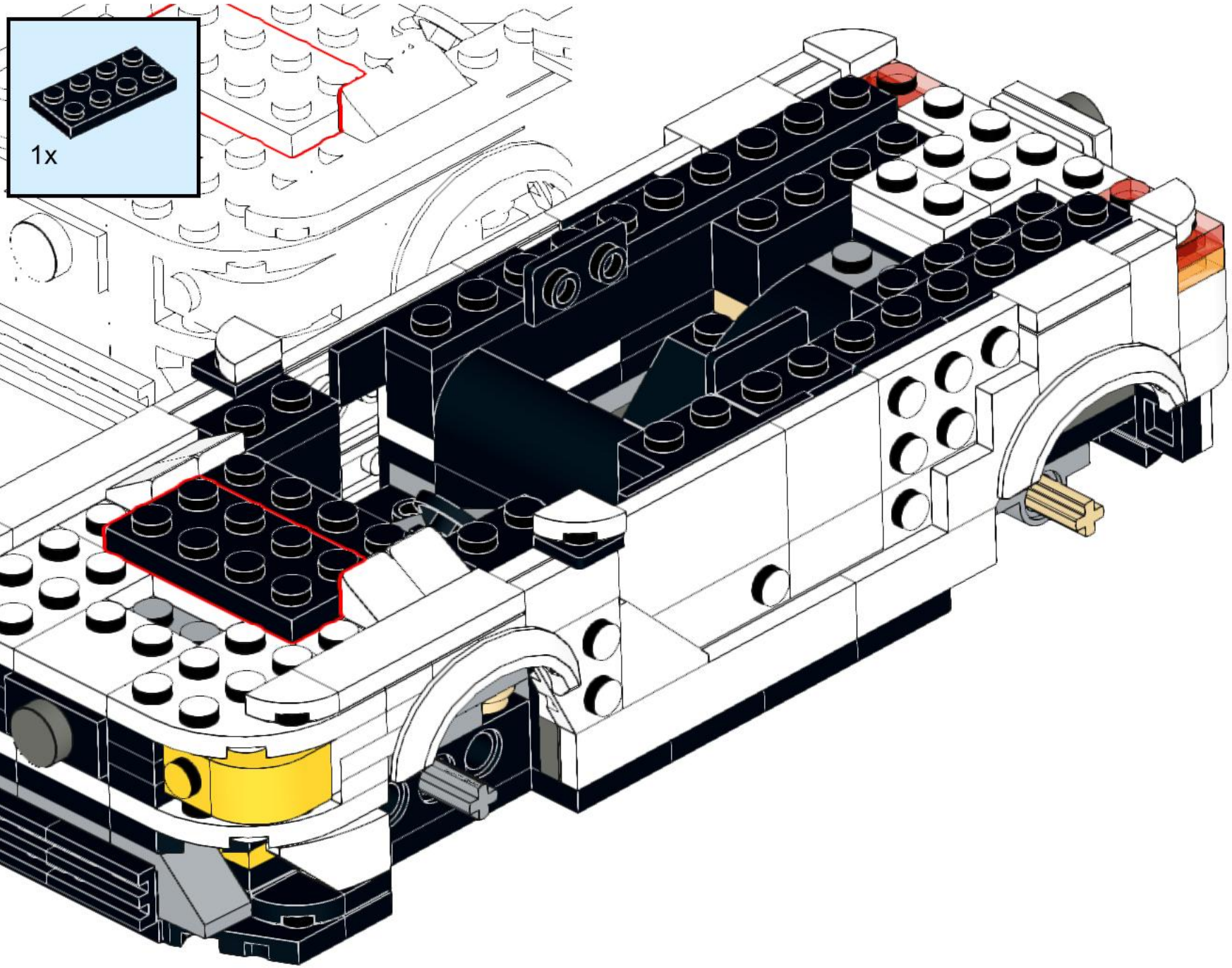

123

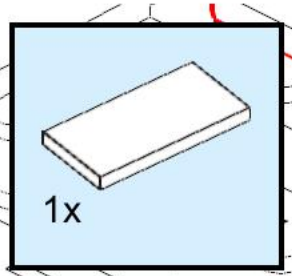

124

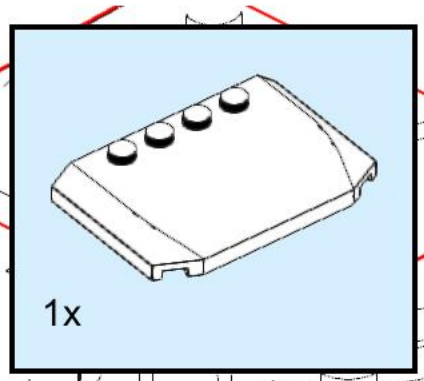

125

2x 2x

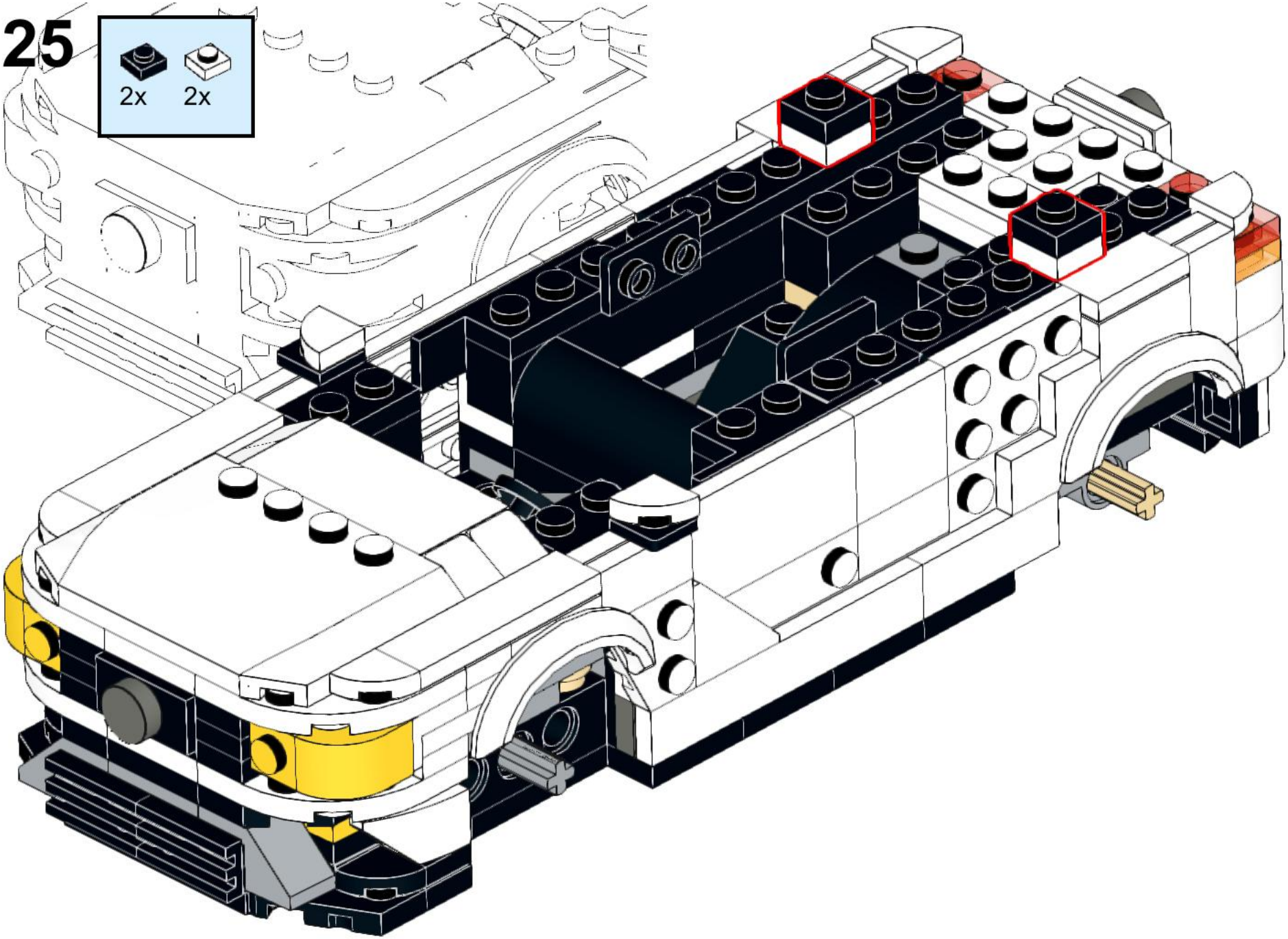

126

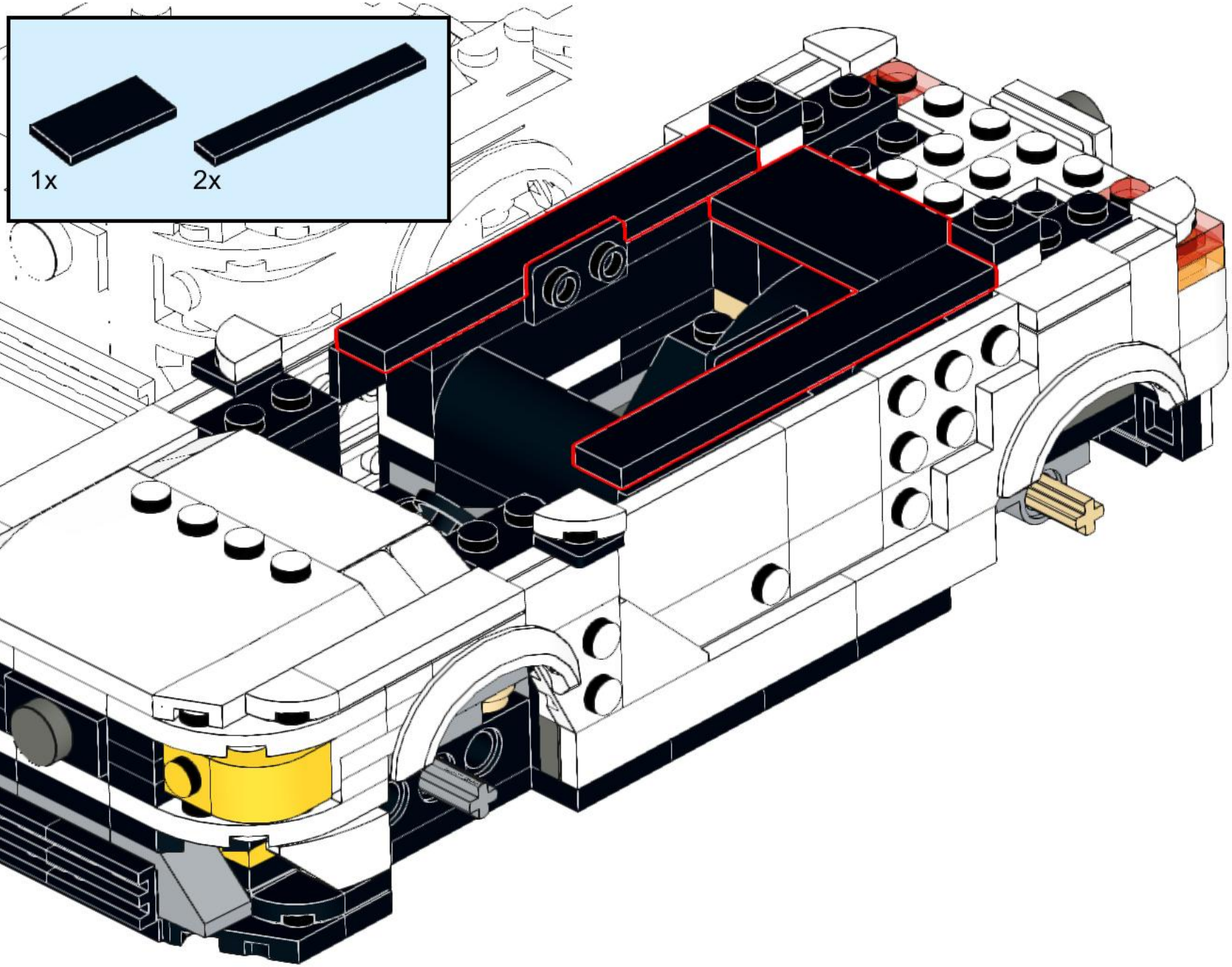

127

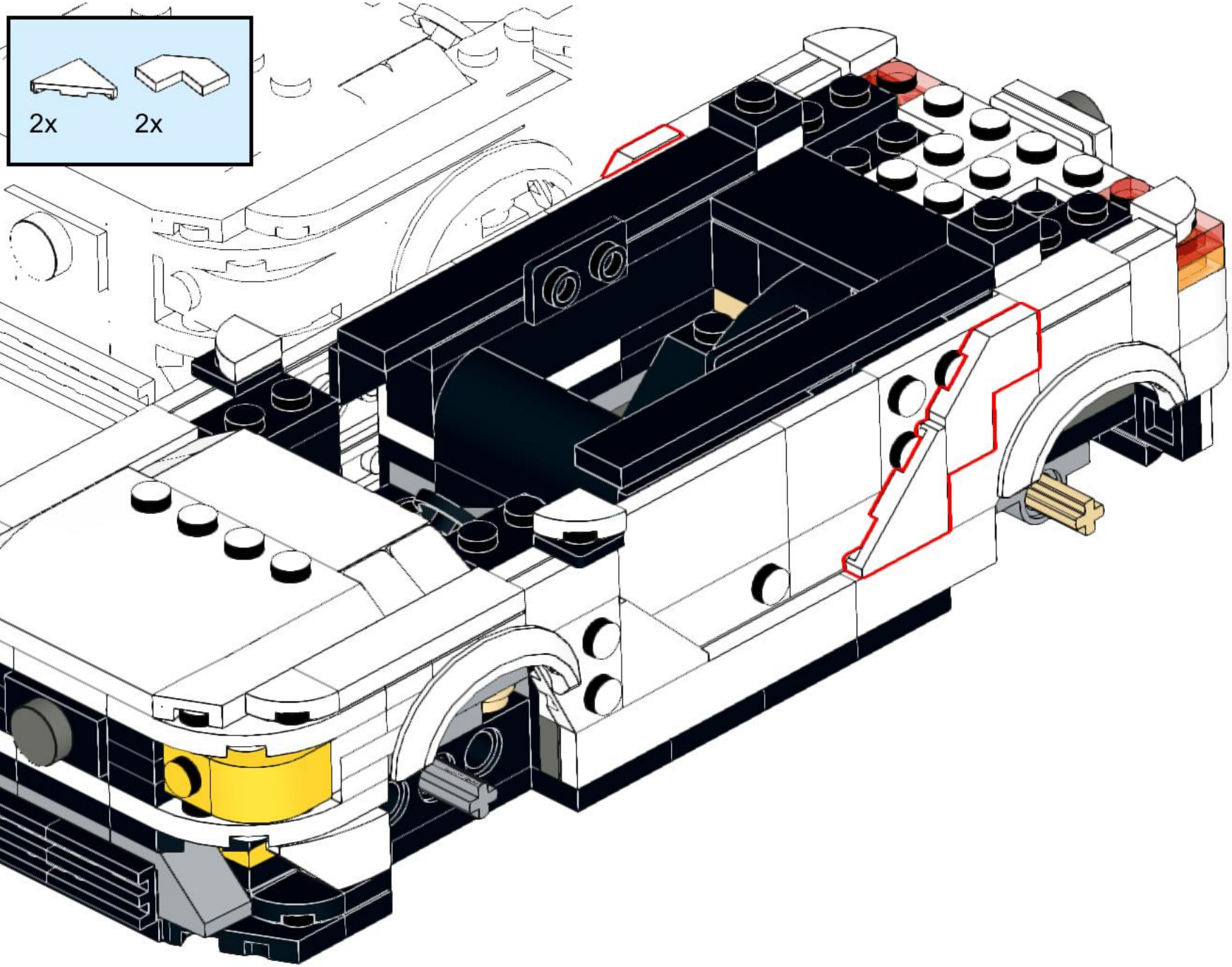

128

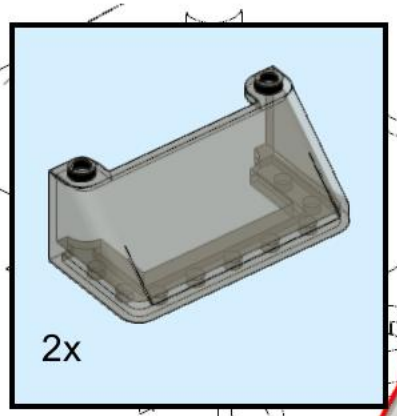

2x

129

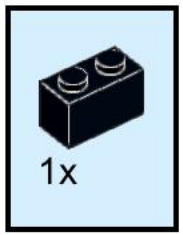

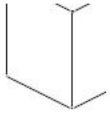

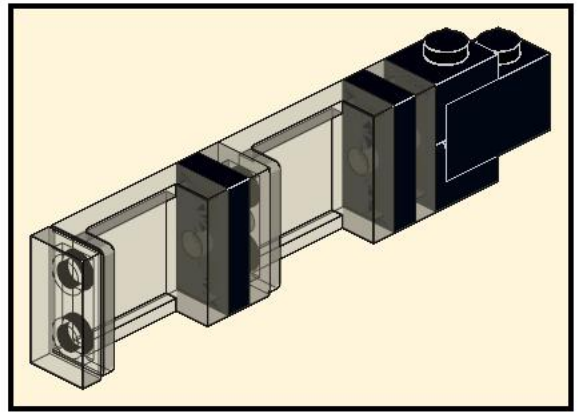

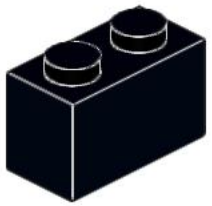

130

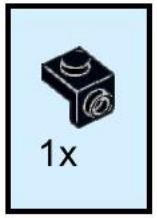

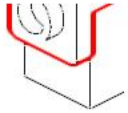

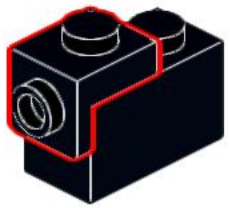

131



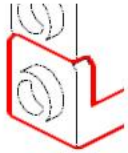

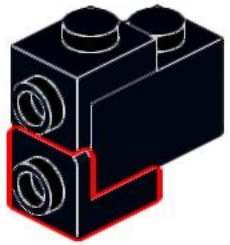

132

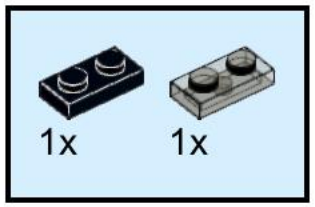

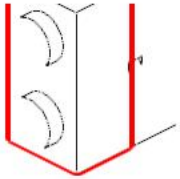

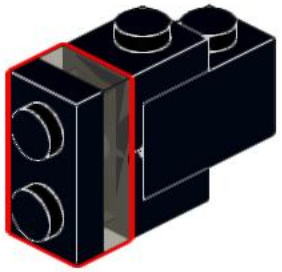

133

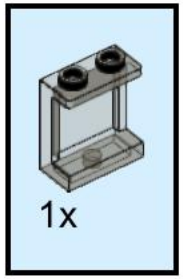

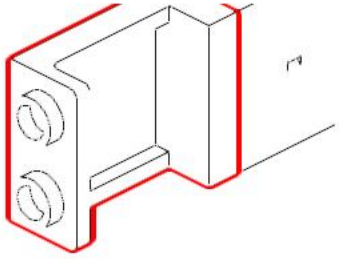

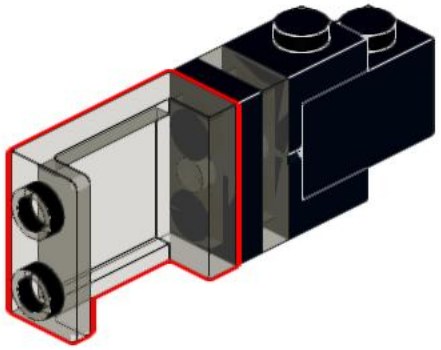

134

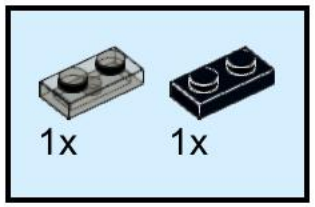

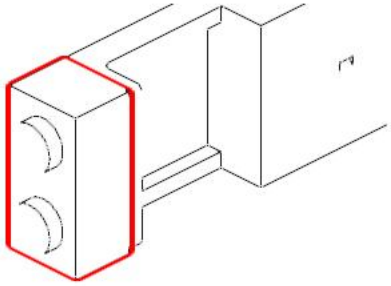

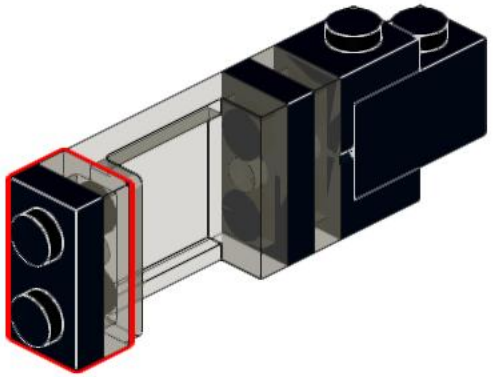

135

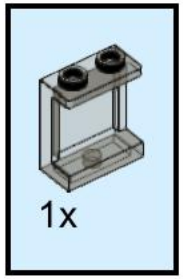

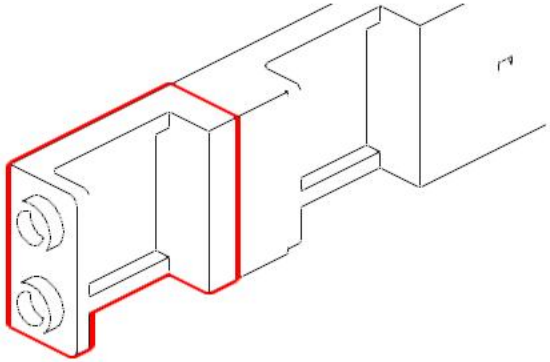

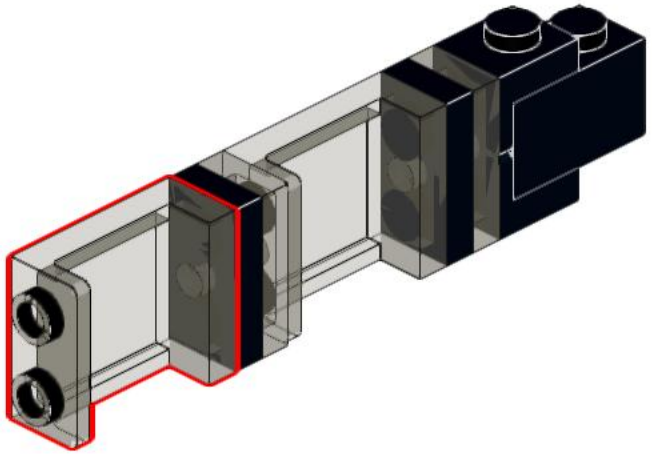

136

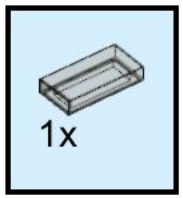

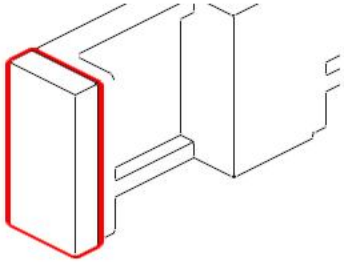

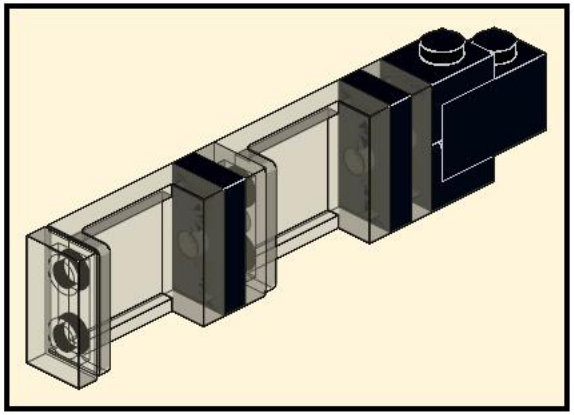

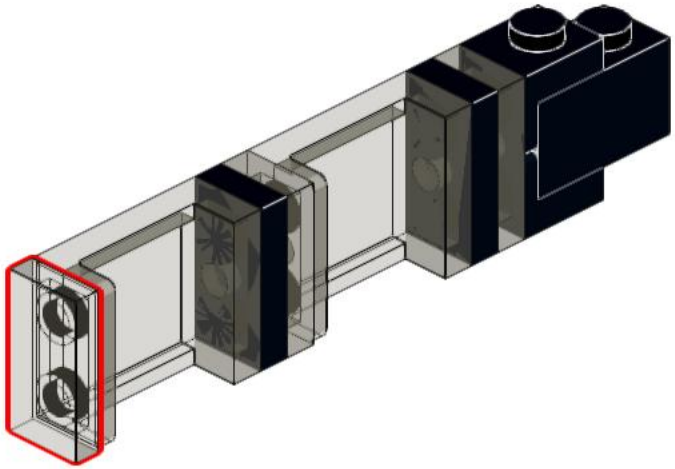

137

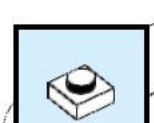

138

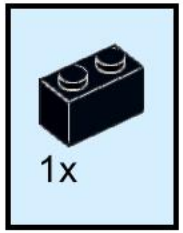

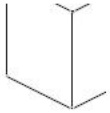

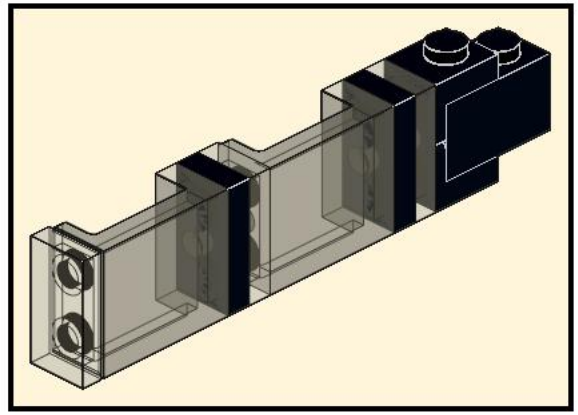

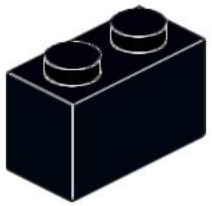

139

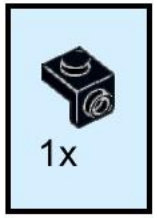

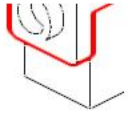

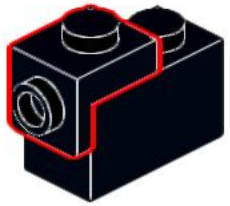

140



1x

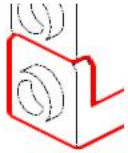

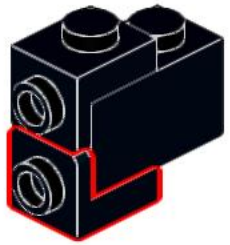

141

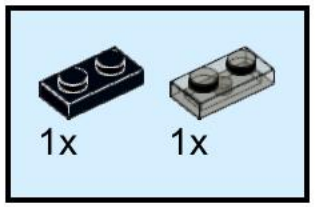

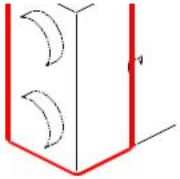

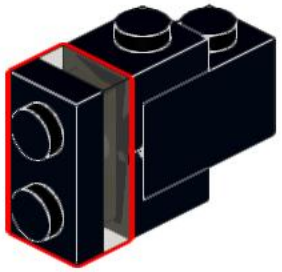

142

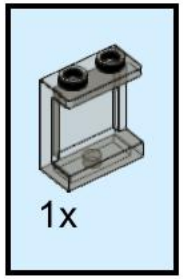

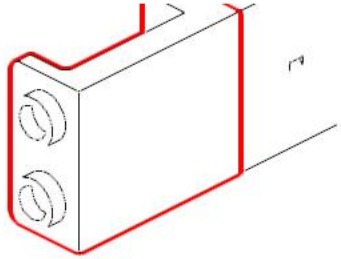

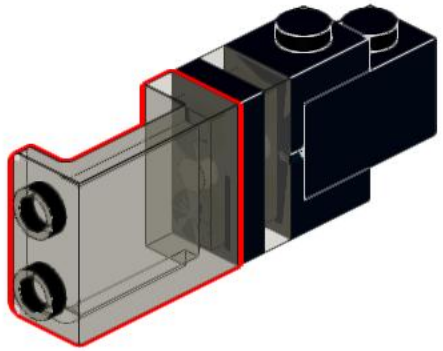

143

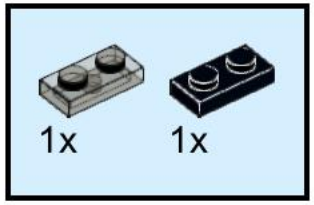

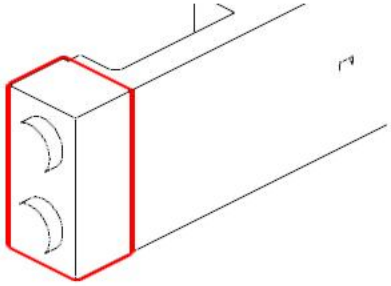

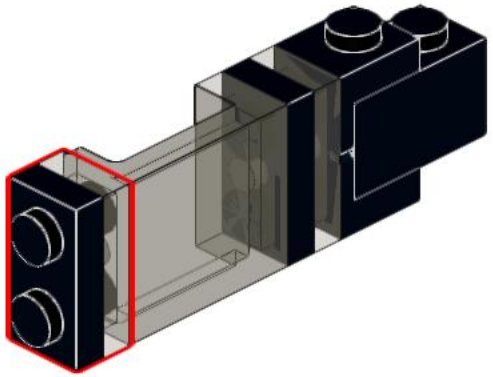

144

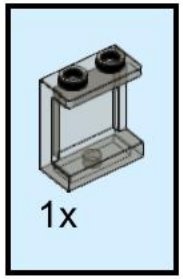

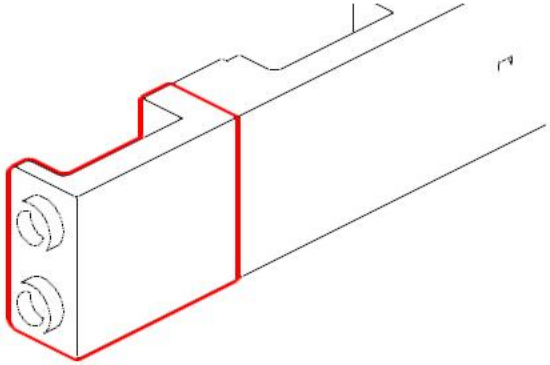

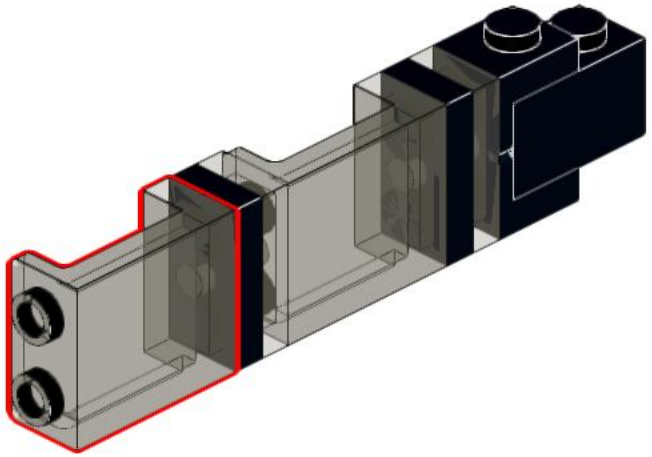

145

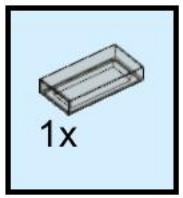

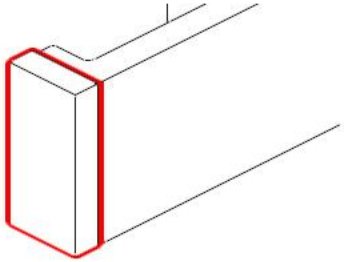

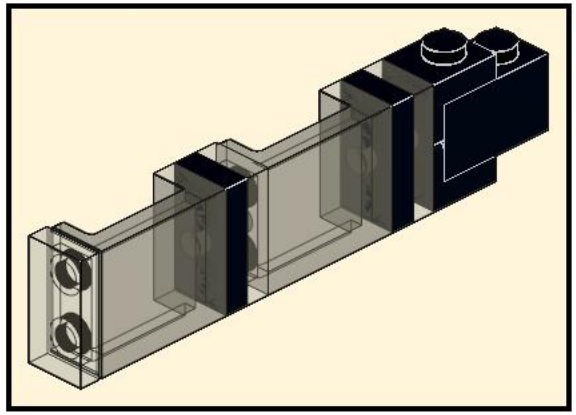

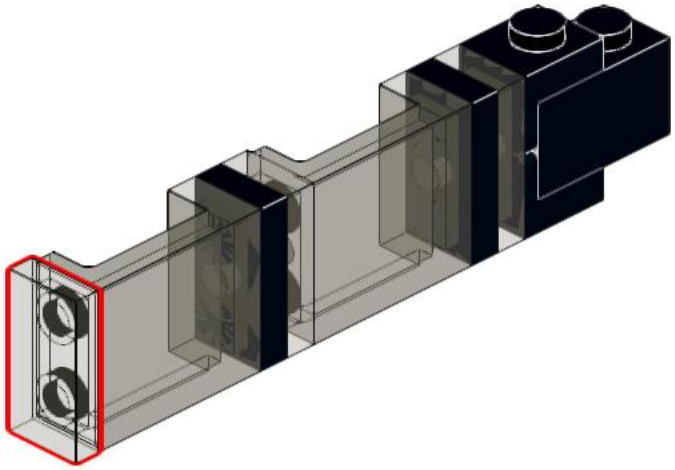

146

1x

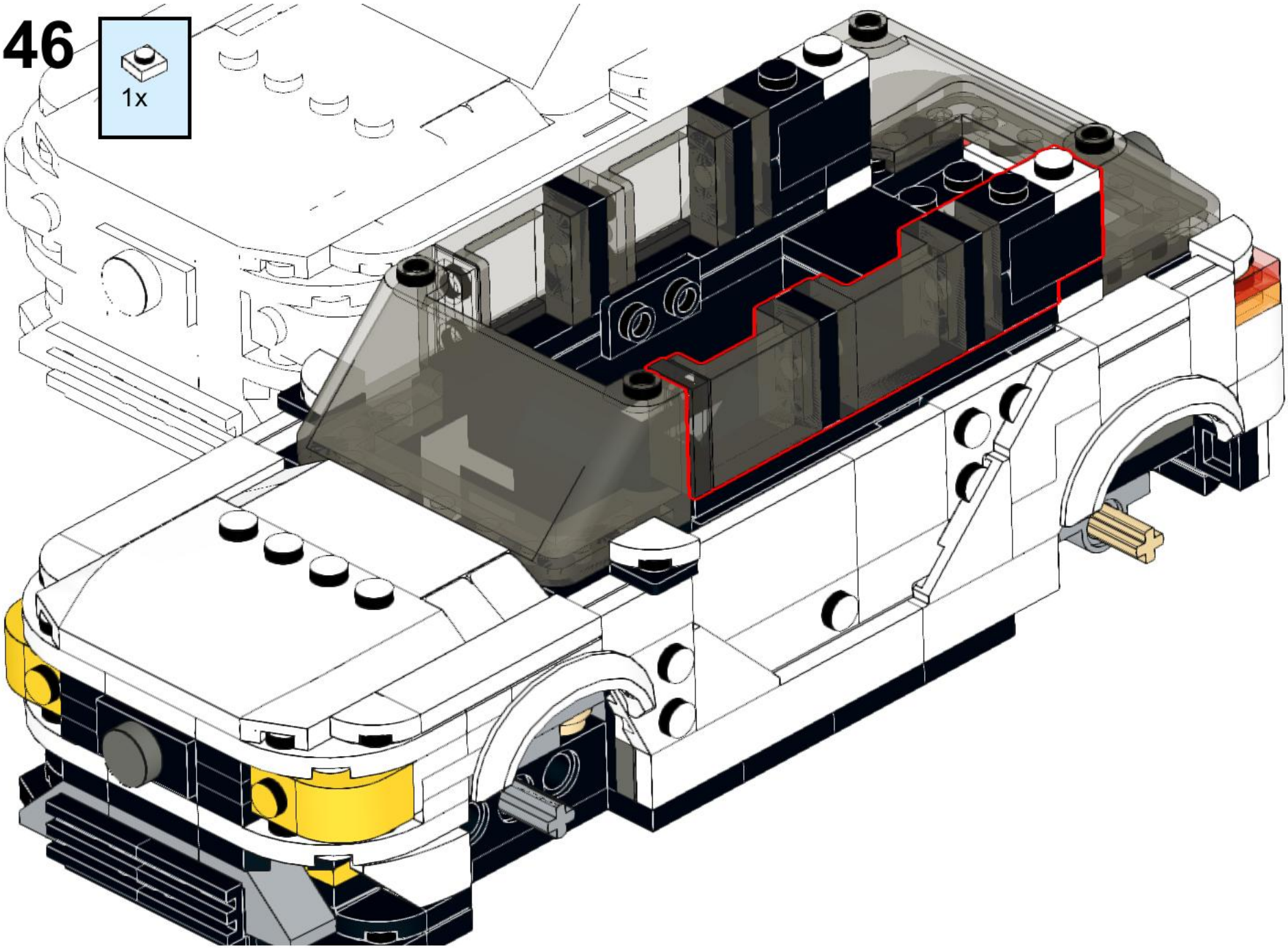

147

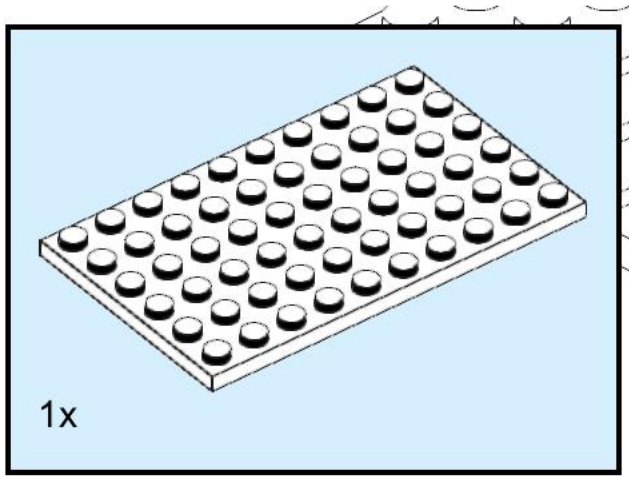

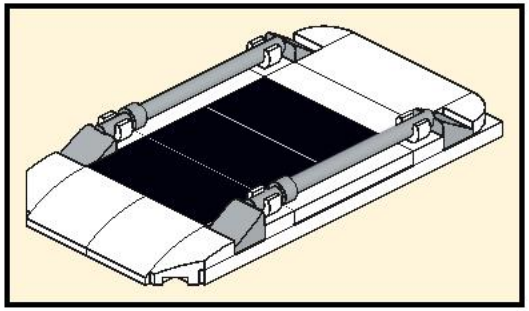

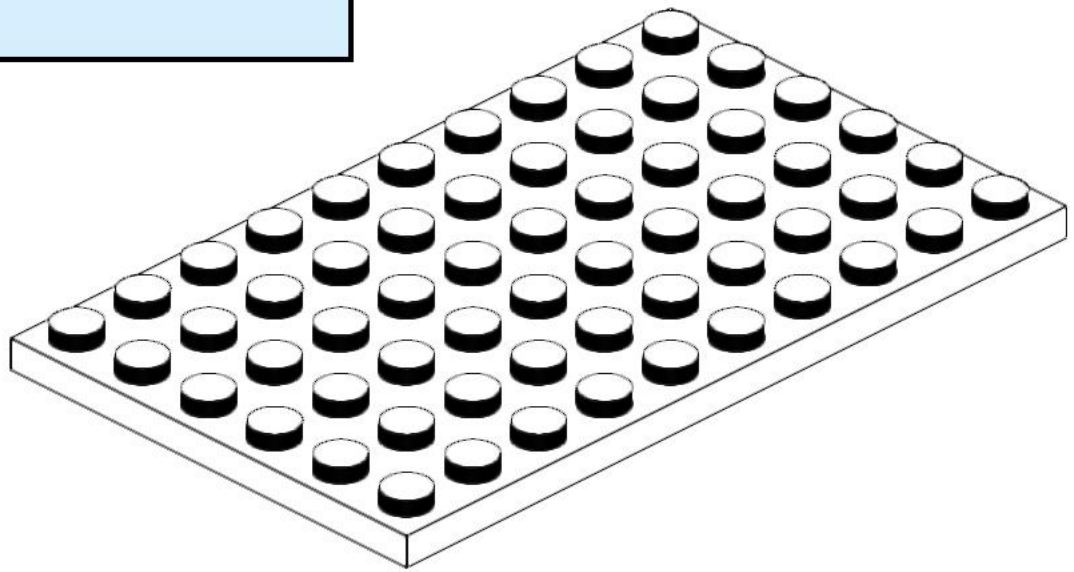

148

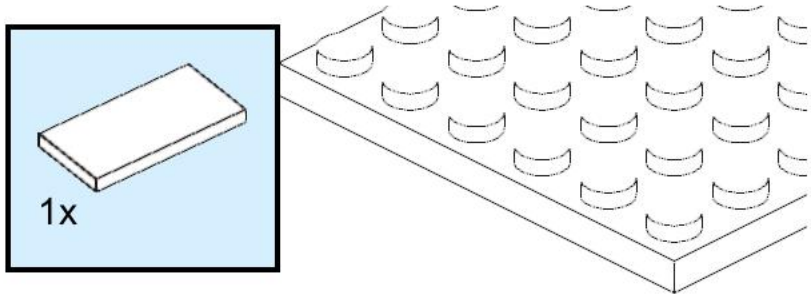

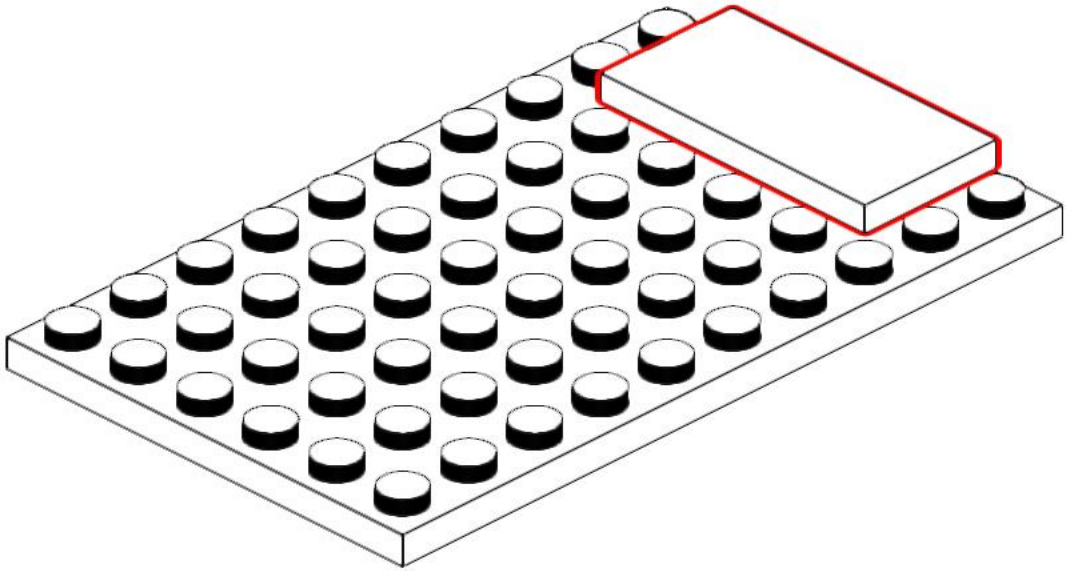

149

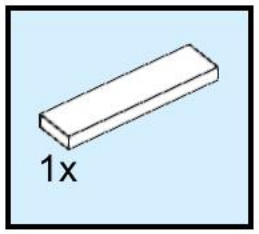

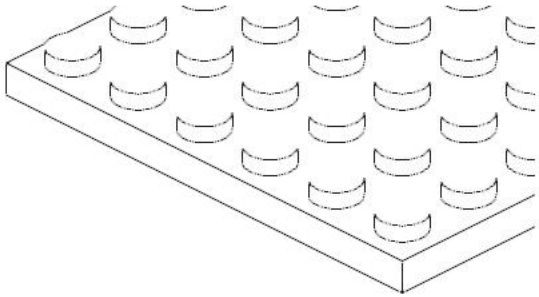

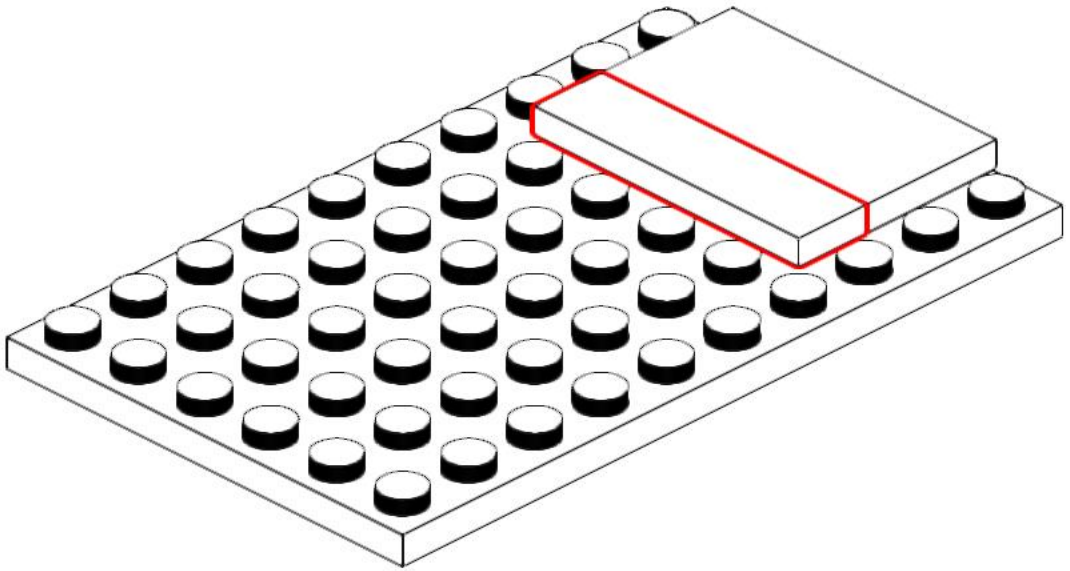

150

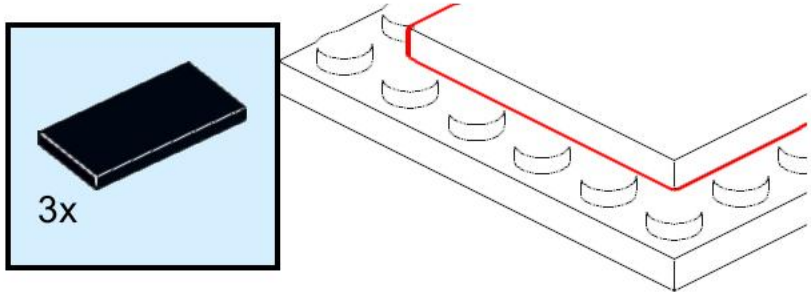

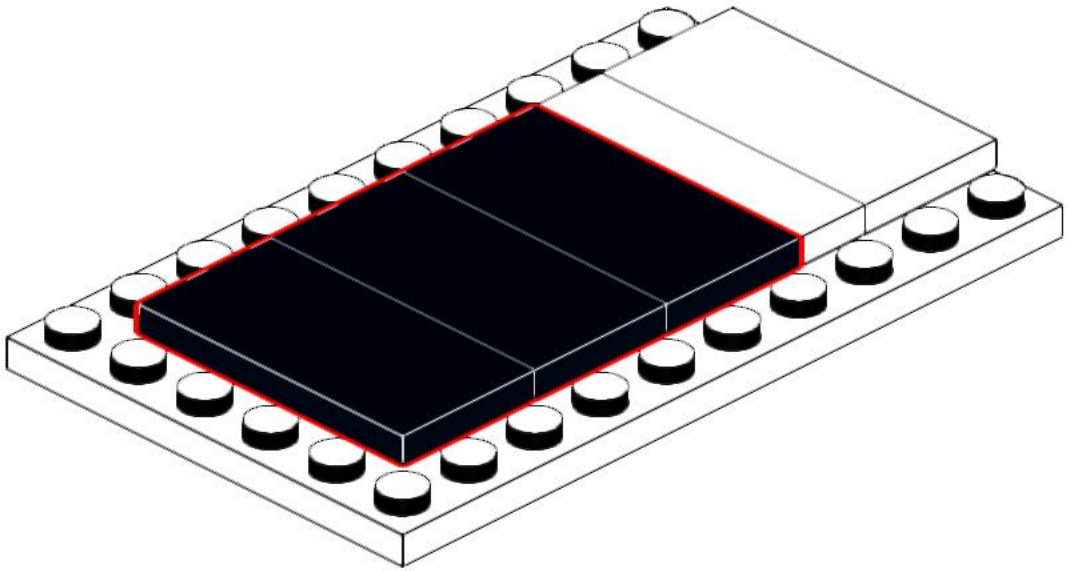

151

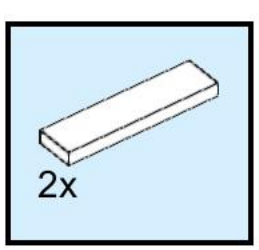

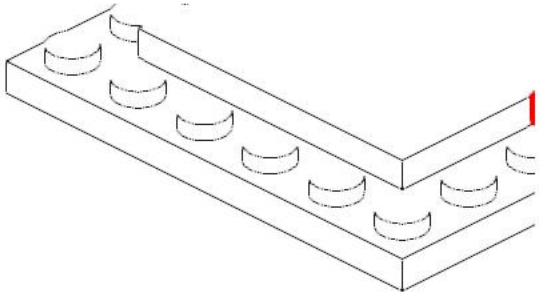

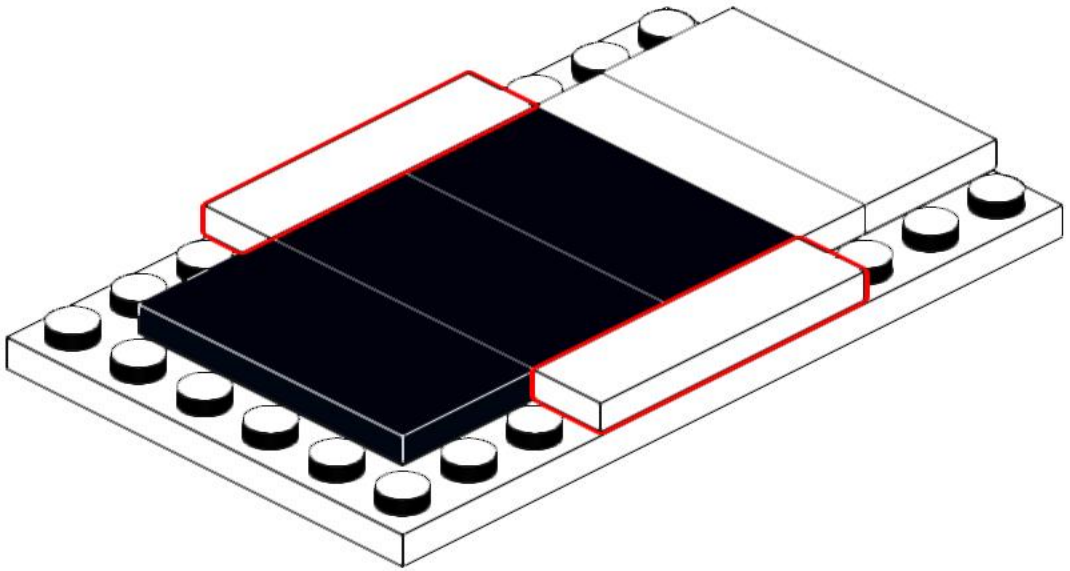

152

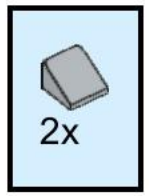

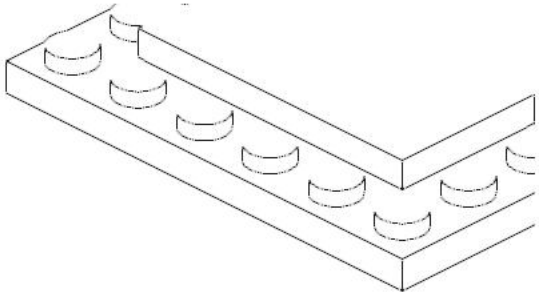

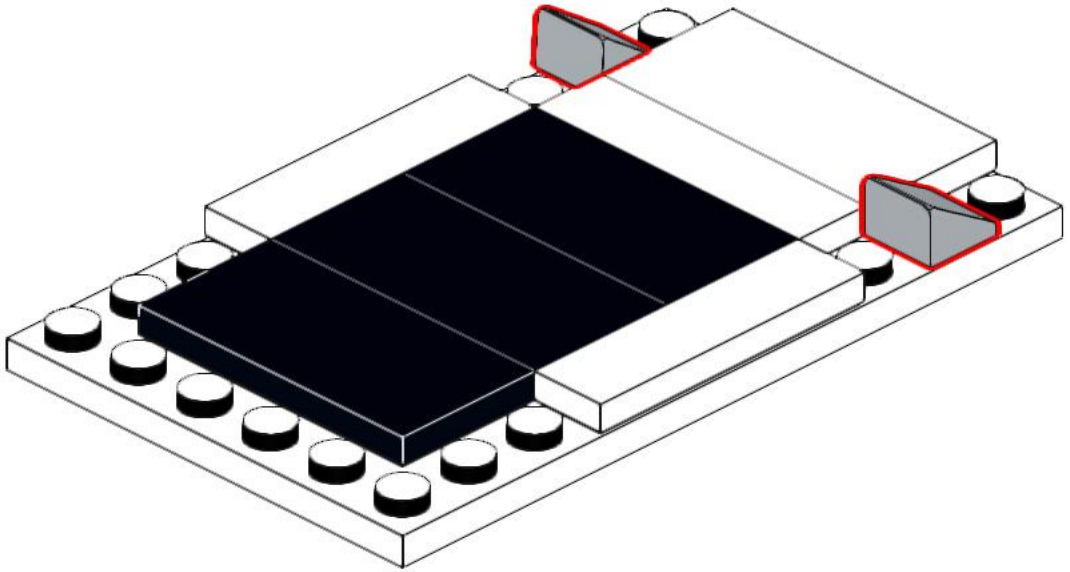

153

2x

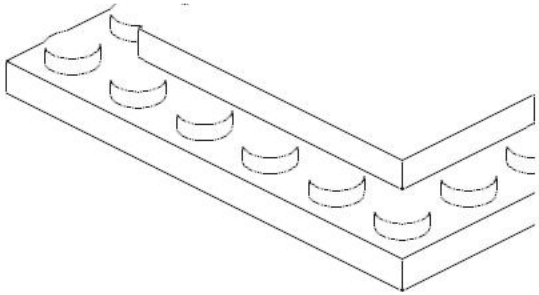

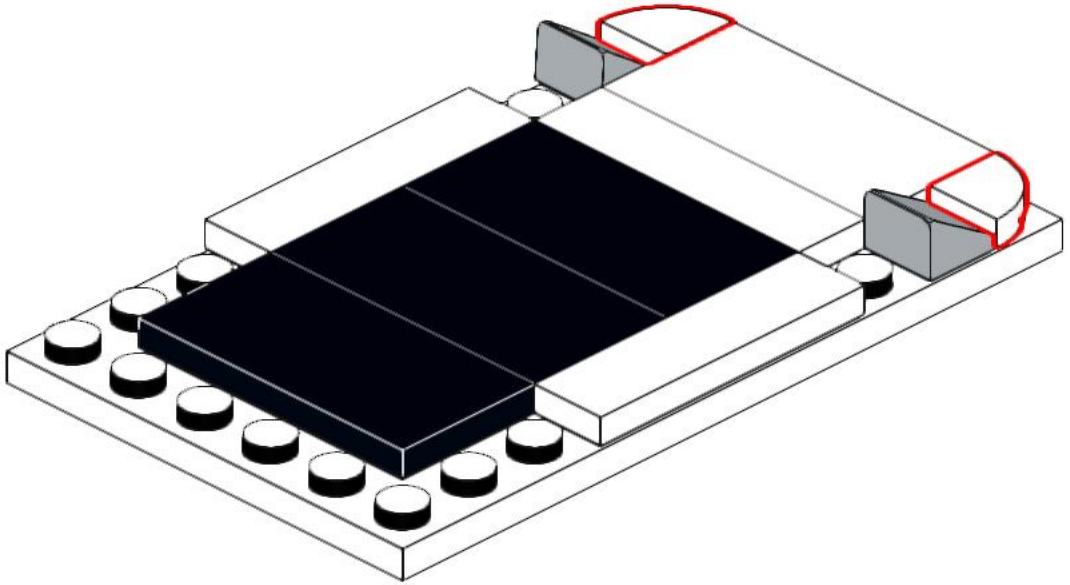

154

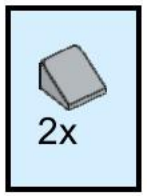

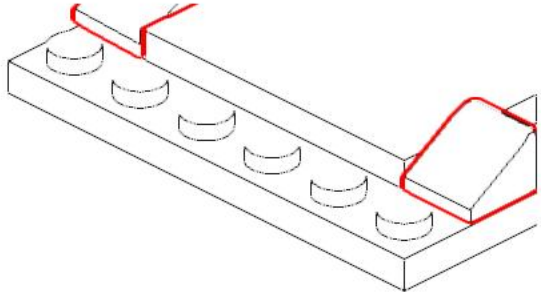

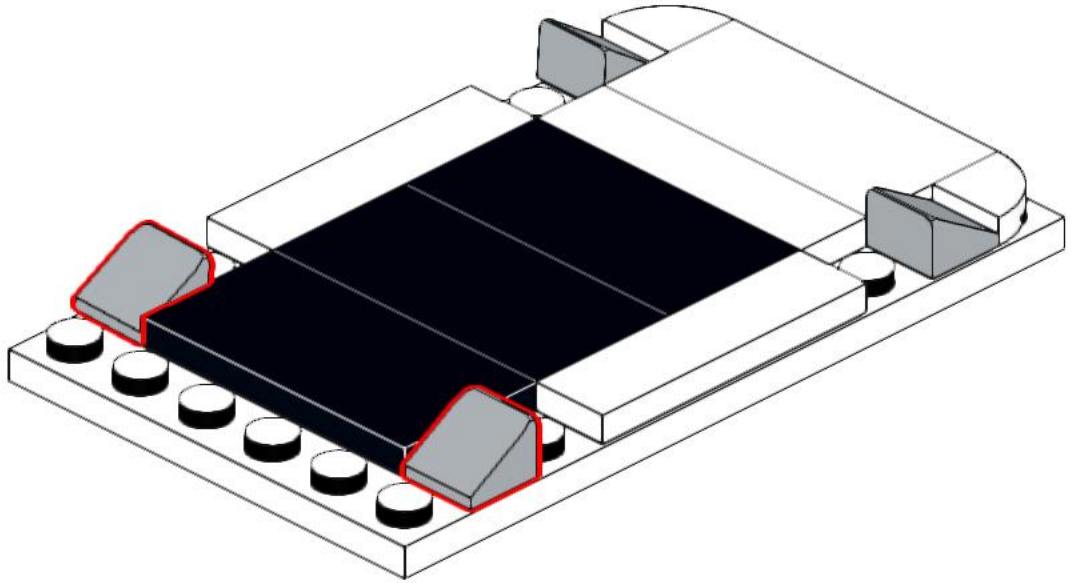

155

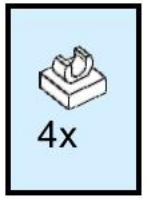

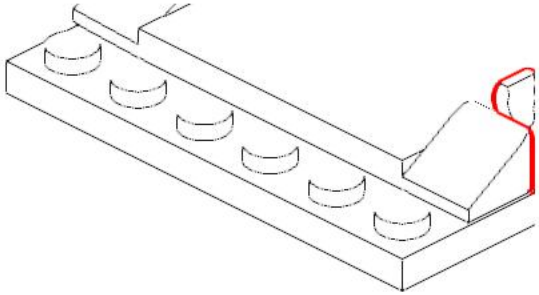

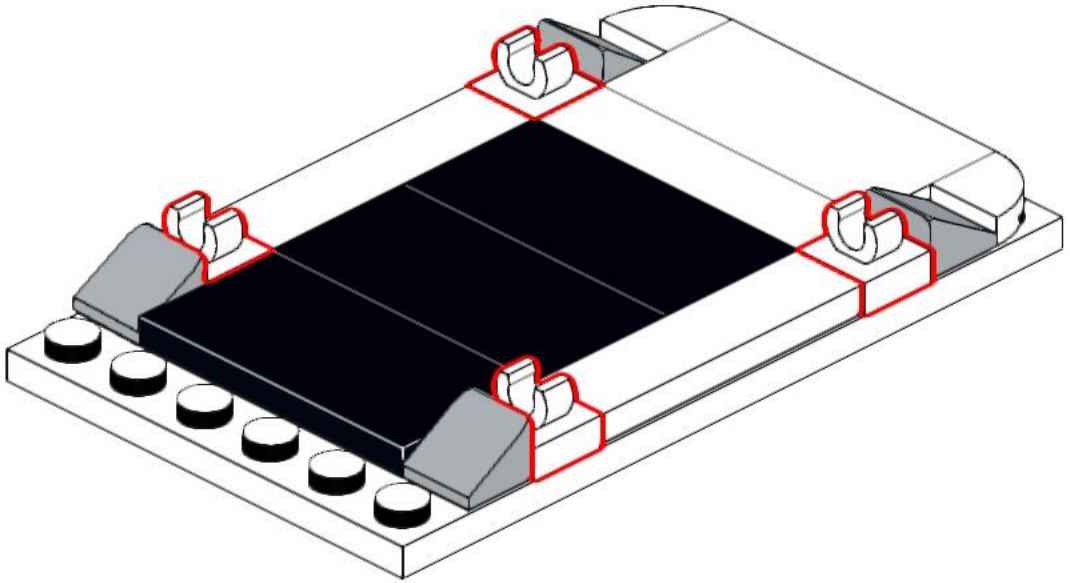

156

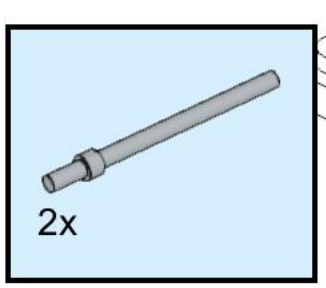

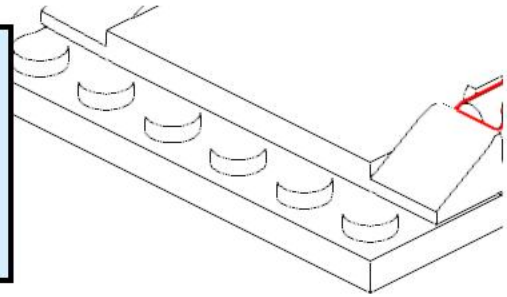

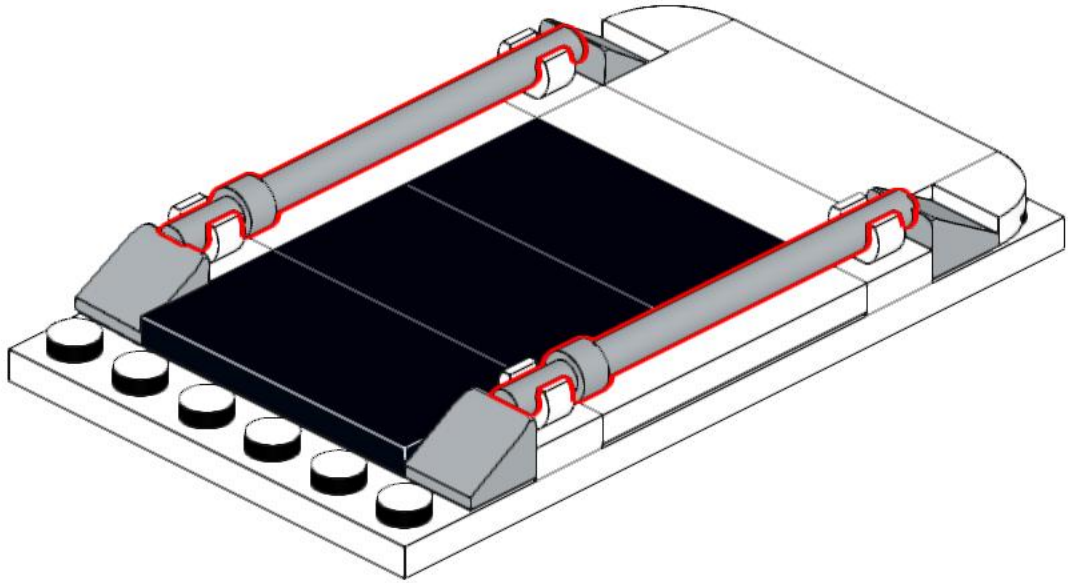

157

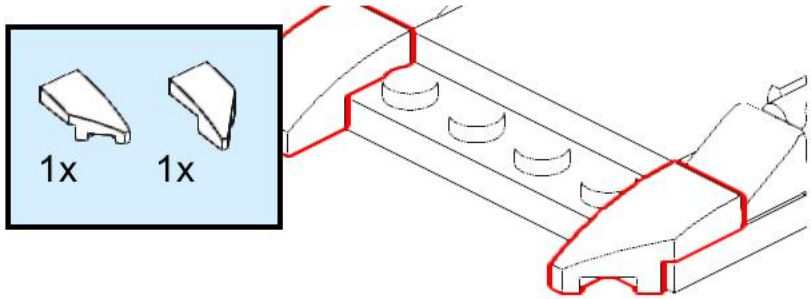

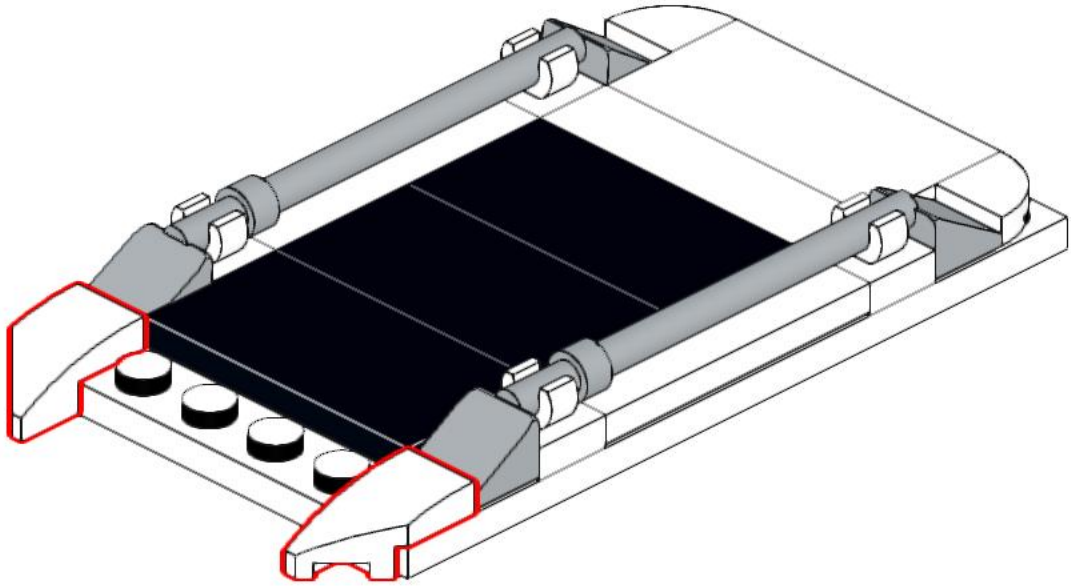

158

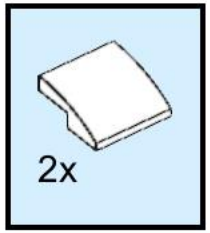

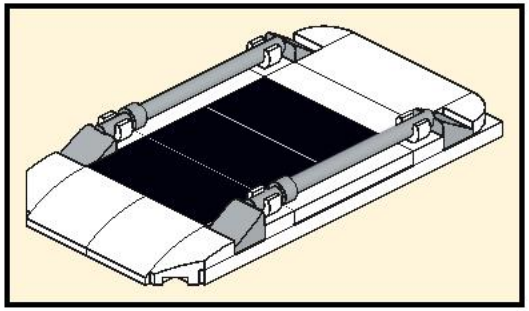

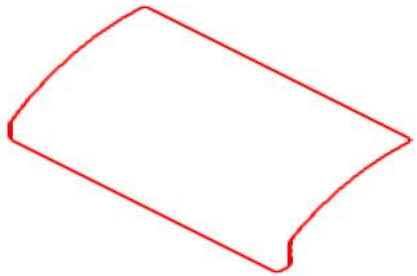

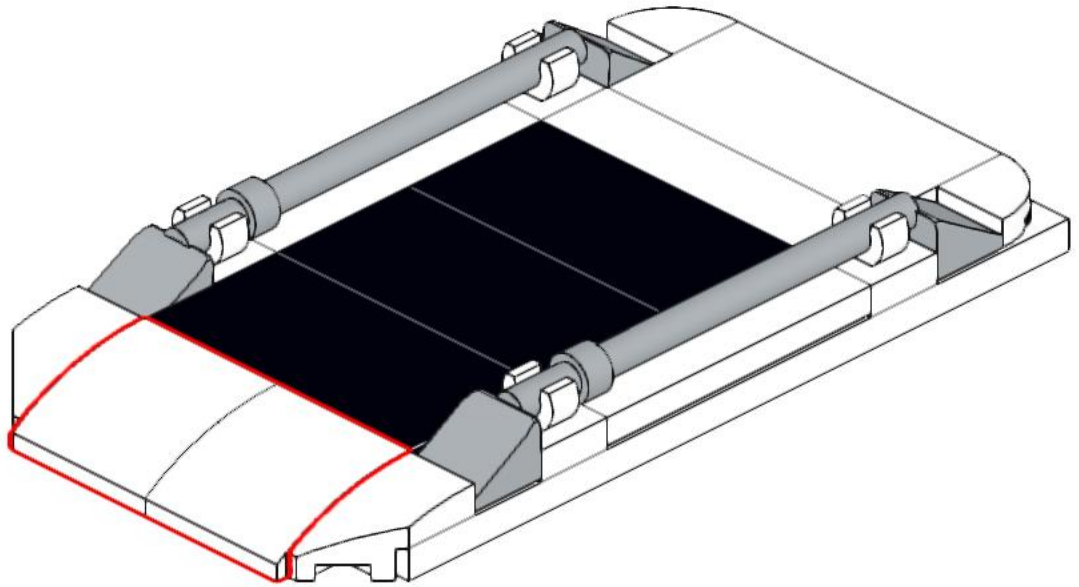

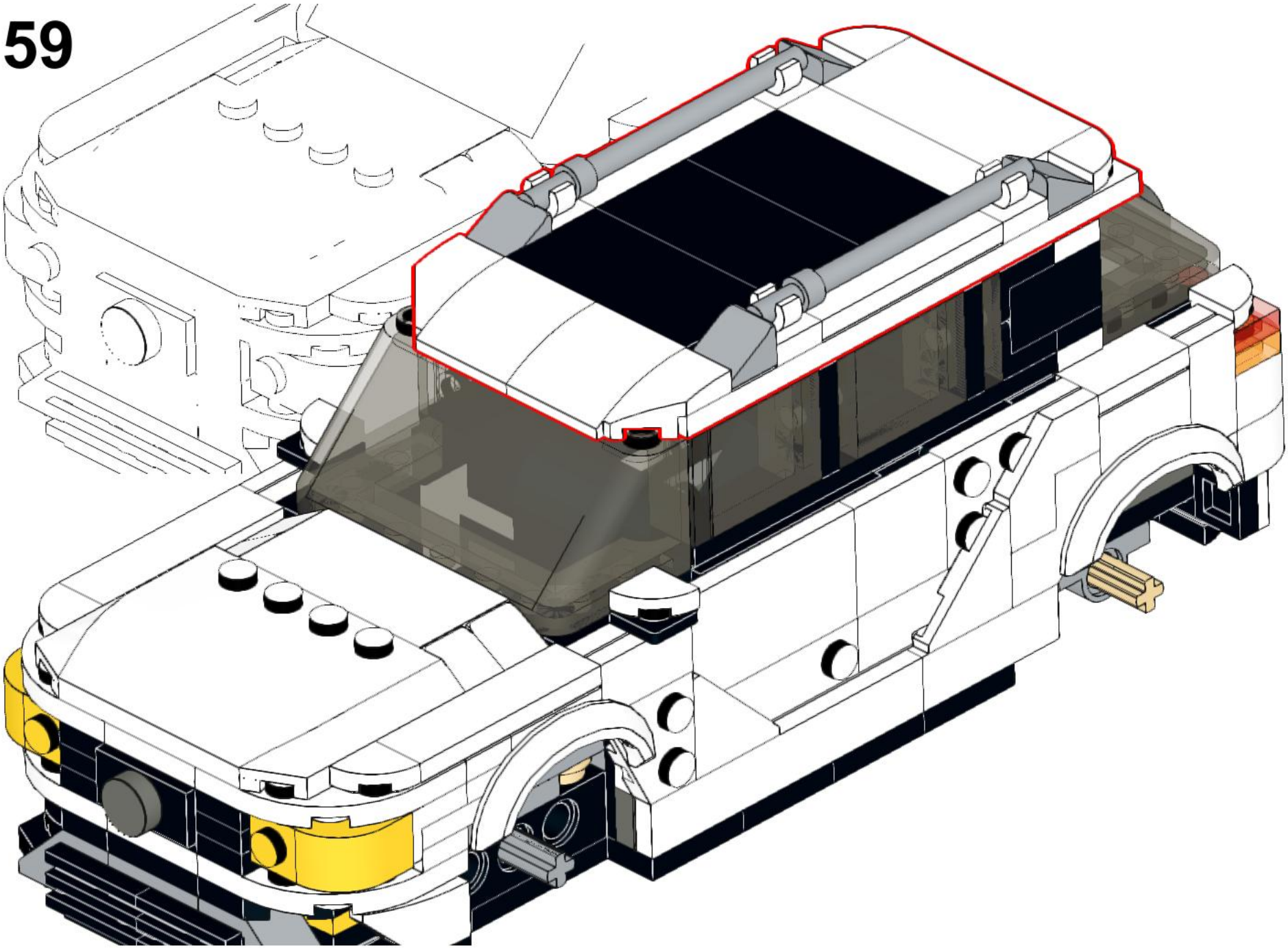

160

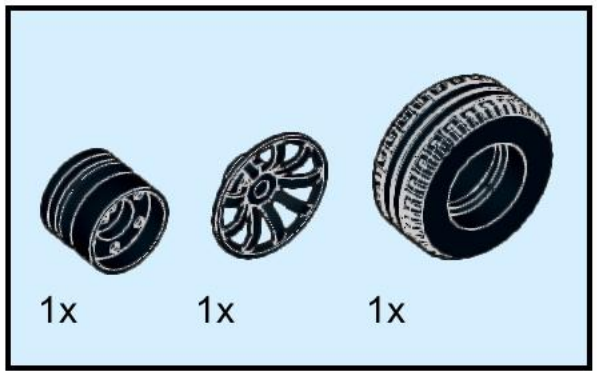



4x



161

